Engineering progress
Enhancing lives

Pure Water Solutions

RE.GUARD, RE.FINE

España, válida a partir del 01/09/2020

#expectmore

REHAU

Contenido

01	**RE.GUARD**	**05**
01.01	Control de agua RE.GUARD	07
02	**RE.FINE**	**11**
02.01	Filtro RE.FINE	13
02.02	RE.FINE Filtro de partículas	16
03	**Índice de artículos**	**19**

01 RE.GUARD

Control inteligente del agua con tecnología de seguridad optimizada

01.01 Control de agua RE.GUARD

RE.GUARD, dispositivo de control de agua

Aplicación:

- Dispositivo de control de agua inteligente para su instalación en la red principal de agua
- Detección de roturas de tuberías y fugas de goteo
- Monitoreo del consumo de agua, la presión del agua y la temperatura del agua
- Detección del peligro de heladas así como de un posible deterioro higiénico debido a las temperaturas demasiado altas del agua
- Minimización de los daños causados por el agua mediante la función de desconexión automática o manual, ajustes individuales directamente en el dispositivo o mediante la aplicación RE.GUARD para iOS y Android

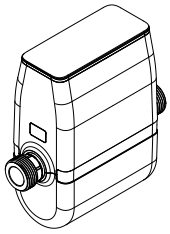

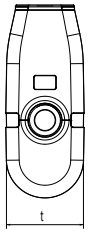

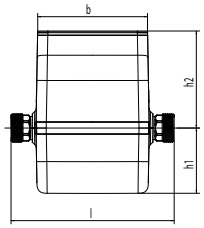

Certificación:

- Z wave
- Marcado CE
- DIN-DVGW según DIN 3553
- SVGW

Propiedades:

- Estándar de radio certificado de Z-Wave para una comunicación segura de los dispositivos desde los cuartos del sótano
- Medición de caudal mediante ultrasonidos para obtener datos estables a largo plazo con una precisión de medición muy alta sin necesidad de mover las instalaciones en el flujo de agua
- Cierre por medio de una válvula de bola para minimizar el riesgo de posibles golpes de ariete
- Montaje en posición de instalación horizontal o vertical en agua fría
- Batería de funcionamiento en caso de emergencia, si se produce un corte en el suministro de corriente (4 x AA, no incluido)
- Conectividad: Z-Wave (868.42 MHz)
- Tensión de funcionamiento: 12 V DC, transformada a través de una fuente de alimentación enchufable 100 - 240 50 - 60 Hz (longitud del cable aprox. 1,25 m)
- Clase de protección: IP44
- Clase de protección control de agua: III
- Clase de protección de la fuente de alimentación con enchufes: II
- Conexiones: rosca exterior con junta plana G 1"

Componentes:

- Control de agua RE.GUARD
- Fuente de alimentación
- Instrucciones de uso

Material:

- Carcasa: ASA
- Cuerpo de la válvula: bronce sin plomo RX+

Color:
Blanco (similar a RAL 9003)

Nota:
La unidad REHAU RE.HUB puerta de acceso debe pedirse por separado

Nº material	Descripción	l*1 mm	b*2 mm	h_1 mm	h_2 mm	t*3 mm	Peso g/ud	UE ud	precio EUR/ud
14573031001	DN20 - G1	190	141	76	113	77	2200	1	831,00

*1 Largo
*2 Ancho
*3 Fondo

Sensor de agua RE.GUARD

Aplicación:
- detector de agua compacto y conectable a la red
- para la detección de fugas de agua y el cierre opcional de la línea principal de agua en relación con el control inteligente del agua RE.GUARD y el RE.HUB Gateway

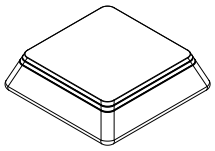

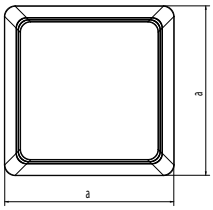

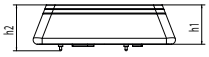

Certificación:
- Z wave
- Marcado CE

Propiedades:
- Estándar de radio certificado de Z-Wave para una comunicación segura de los dispositivos desde los cuartos del sótano
- Compatible con cualquier red de controladores de Z-Wave
- Control a través de la aplicación RE.GUARD para iOS y Android
- Registro de la temperatura ambiente
- Extensión del sensor para lugares de difícil acceso
- Colocación sobre una superficie plana y no conductora
- Conectividad: Z-Wave (868.42 MHz)
- Clase de protección: IPX3
- Clase de protección: III
- Suministro de energía: Batería 1 x ER14250 (3.6 V), reemplazable

Componentes:
- Detector de agua RE.GUARD con batería
- Soporte de pared y extensión del sensor
- Material de instalación
- Instrucciones de uso

Material:
Carcasa: PC/ABS

Color:
Blanco (similar a RAL 9003)

N° material	**Descripción**	**l*1** mm	**b*2** mm	**h_1** mm	**h_2** mm	**Peso** g/ud	**UE** ud	**precio** EUR/ud
14573101001	Para control de agua RE.GUARD	65	65	20	23	110	1	47,00

*1 Largo
*2 Ancho

RE.HUB Gateway

Aplicación:
- Puerta de enlace doméstica IP inteligente y compacta, equipada con el sistema de radio Z-Wave
- para un control completo y cómodo del dispositivo de control y detección de agua RE.GUARD mediante la aplicación RE.GUARD en un smartphone, en casa o en cualquier lugar

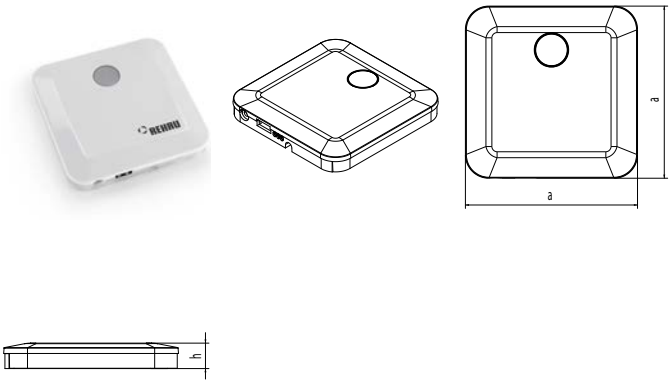

Certificación:
- Z wave
- Marcado CE

Propiedades:
- Conexiones: 1 x Ethernet, 1 x puerto USB, conector de alimentación
- Conectividad: Z-Wave (868.42 MHz)
- Conectividad: WiFi b/g/n
- Conectividad: Ethernet 10/100 MB
- Tensión de funcionamiento: 5 V DC, transformada a través de una fuente de alimentación enchufable 100 - 240 V 50 - 60 Hz (longitud total del cable aprox. 1 m)
- Clase de protección: IP20
- Clase de protección Pasarela: III
- Clase de protección de la fuente de alimentación con enchufes: II

Componentes:
- RE.HUB Gateway
- Fuente de alimentación
- Cable de alimentación
- Cable de red CAT6
- Material de instalación
- Instrucciones de uso

Material:
Carcasa: PC

Color:
Blanco (similar a RAL 9016)

Nº material	**Descripción**	**l*1** mm	**b*2** mm	**h*3** mm	**Peso** g/ud	**UE** ud	**precio** EUR/ud
14573121001	Para control de agua RE.GUARD	110	110	19	280	1	195,00

*1 Largo
*2 Ancho
*3 Altura

RE.HUB Range Extender

Certificación:
- Z wave
- Marcado CE

Propiedades:
- Estándar de radio certificado de Z-Wave para una comunicación segura de los dispositivos desde los cuartos del sótano
- Compatible con cualquier red de controladores de Z-Wave
- Conectividad: Z-Wave (868.42 MHz)
- Clase de protección: IP20
- Clase de protección: II

Componentes:
- RE.HUB Range Extender
- Instrucciones de uso

Material:
Carcasa: PC

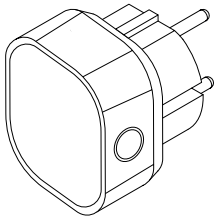

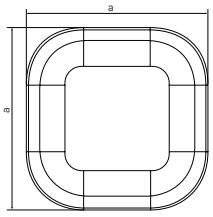

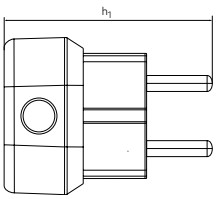

Nº material	**Descripción**	**a** mm	**h_1** mm	**h_2** mm	**h_3** mm	**Peso** g/ud	**UE** ud	**precio** EUR/ud
14573161001	Z-Wave 868.42 MHz, Typ E/F	46	61	23	19	59	1	57,00

01 RE.FINE

Diversidad del agua. Simple. Más inteligente.

01.01 Filtro RE.FINE

RE.FINE Select

Aplicación:

- Filtro fino compacto para la filtración mecánica de agua potable
- Se monta en la instalación de agua potable de edificios de viviendas según UNE EN 806-2, a continuación del contador, para proteger contra fallos de funcionamiento y daños por corrosión causados por partículas en suspensión, p. ej. arena, partículas de óxido y otras.
- Se monta en posición horizontal en la línea de agua fría

Propiedades:

- Salida para partículas de suciedad
- Grado de filtrado: 89 µ

Componentes:

- RE.FINE Select, incluye cartucho de filtro y manómetro
- Instrucciones de montaje y uso
- Llave de filtro

Color:
Carcasa: blanco similar a RAL 9003

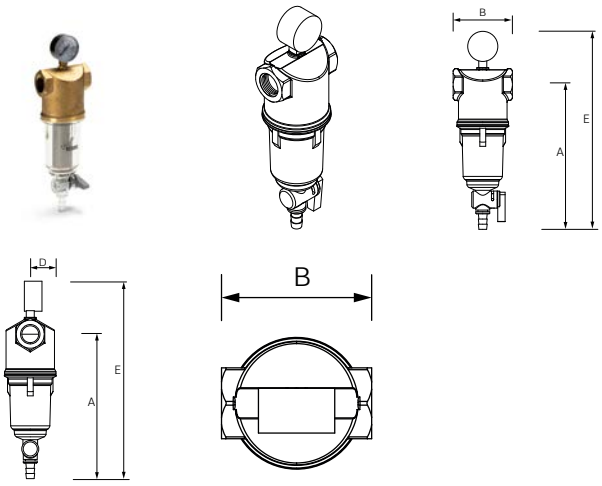

N° material	Descripción	DN	Dimen-siones	Δp=0.2 bar*1 m³/h	Δp=0.5 bar*2 m³/h	Peso g/ud	UE ud	precio EUR/ud
11455011001	Filtro de agua con manómetro 1/2" F	15	Rp 1/2	2,5	4,2	1400	1	95,00
11455021001	Filtro de agua con manómetro 3/4" F	20	Rp 3/4	4,2	6,6	1300	1	97,00
11455031001	Filtro de agua con manómetro 1" F	25	Rp 1	5,1	8,7	1200	1	103,00

*1 Caudal Δp=0.2 bar
*2 Caudal Δp=0,5 bar

RE.FINE Pure

Aplicación:

- Filtro fino compacto con cepillos de limpieza para la filtración mecánica de agua potable
- Se monta en la instalación de agua potable de edificios de viviendas según UNE EN 806-2, a continuación del contador, para proteger contra fallos de funcionamiento y daños por corrosión causados por partículas en suspensión, p. ej. arena, partículas de óxido y otras.
- Se monta en posición horizontal en la línea de agua fría

Propiedades:

- Indicación manual del mes como recordatorio de los intervalos de mantenimiento
- Grado de filtrado: 89 µ

Componentes:

- RE.FINE Pure, con cartucho de filtro incluído
- Instrucciones de montaje y uso

Color:
Carcasa: blanco similar a RAL 9003

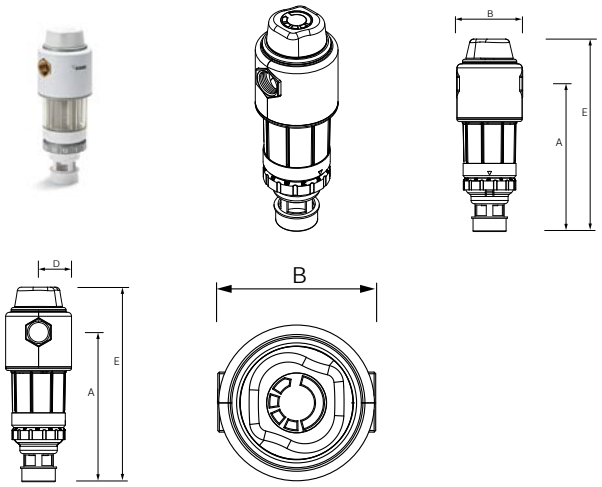

Nº material	Descripción	DN	Dimen-siones	Δp=0.2 bar*1	Δp=0.5 bar*2	Peso	UE	precio
				m³/h	m³/h	g/ud	ud	EUR/ud
11455041001	Filtro de agua con cepillo 3/4" F	20	Rp 3/4	4,8	6,4	1400	1	181,00
11455051001	Filtro de agua con cepillo 1" F	25	Rp 1	6	9,6	1500	1	189,00
11455061001	Filtro de agua con cepillo 1 1/4" F	32	Rp 1 1/4	6,5	10,6	1600	1	195,00

*1 Caudal Δp=0.2 bar
*2 Caudal Δp=0,5 bar

RE.FINE Pro

Aplicación:

- Filtro de flujo reversible con cepillos de limpieza para la filtración mecánica de agua potable
- Se monta en la instalación de agua potable de edificios de viviendas según UNE EN 806-2, a continuación del contador, para proteger contra fallos de funcionamiento y daños por corrosión causados por partículas en suspensión, p. ej. arena, partículas de óxido y otras.
- Se monta en posición horizontal en la línea de agua fría

Propiedades:

- Indicación manual del mes como recordatorio de los intervalos de mantenimiento
- Grado de filtrado: 89 µ

Componentes:

- RE.FINE Pro, con cartucho de filtro incluído
- Instrucciones de montaje y uso

Color:

Carcasa: blanco similar a RAL 9003

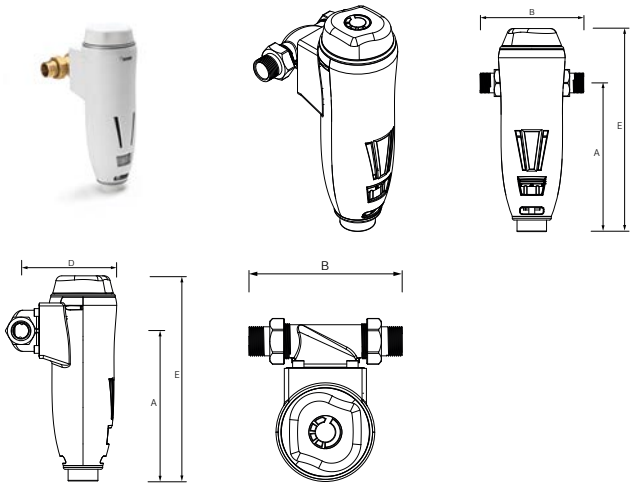

Nº material	Descripción	DN	Dimen-siones	Δp=0.2 bar*1	Δp=0.5 bar*2	Peso	UE	precio
				m³/h	m³/h	g/ud	ud	EUR/ud
11455071001	Filtro de agua con retrolimpiado 3/4" M	20	Rp 3/4	3,6	5,9	2600	1	263,00
11455081001	Filtro de agua con retrolimpiado 1" M	25	Rp 1	4,6	7,5	2800	1	275,00
11455091001	Filtro de agua con retrolimp. 1 1/4" M	32	Rp 1/2	4,7	7,5	3000	1	282,00

*1 Caudal Δp=0.2 bar
*2 Caudal Δp=0,5 bar

RE.FINE Pro R

Aplicación:

- Filtro de flujo reversible con reductor de presión y cepillos de limpieza para la filtración mecánica de agua potable
- Se monta en la instalación de agua potable de edificios de viviendas según UNE EN 806-2, a continuación del contador, para proteger contra fallos de funcionamiento y daños por corrosión causados por partículas en suspensión, p. ej. arena, partículas de óxido y otras.
- Se monta en posición horizontal en la línea de agua fría

Propiedades:

- Indicación manual del mes como recordatorio de los intervalos de mantenimiento
- Grado de filtrado: 89 µ

Componentes:

- RE.FINE Pro R, con cartucho de filtro incluído
- Instrucciones de montaje y uso

Color:
Carcasa: blanco similar a RAL 9003

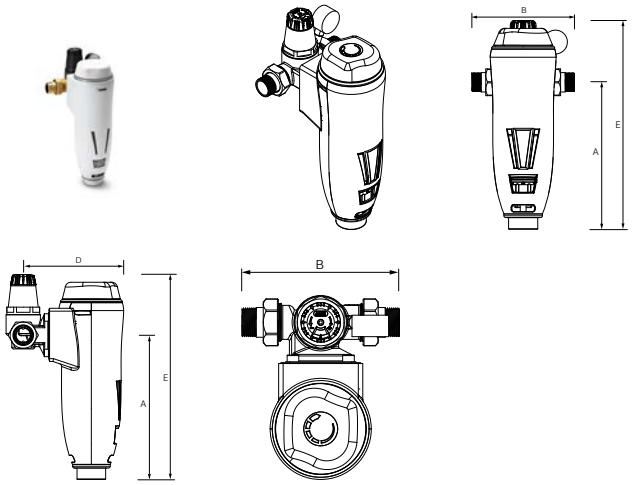

Nº material	Descripción	DN	Dimen-siones	Δp=0.2 bar*1 m³/h	Δp=0.5 bar*2 m³/h	Peso g/ud	UE ud	precio EUR/ud
11455111001	Filtro agua retrolimp.rduc.press. 3/4" M	20	Rp 3/4	3,6	5,9	2800	1	323,00
11455121001	Filtro agua retrolimp.rduc.press. 1" M	25	Rp 1	4,6	7,5	3000	1	329,00
11455131001	Filtro agua retrolimp.rduc.press.1 1/4"M	32	Rp 1 1/4	4,7	7,5	3200	1	337,00

*1 Caudal Δp=0.2 bar
*2 Caudal Δp=0,5 bar

01.02 RE.FINE Filtro de partículas

Filtro Select

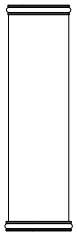

Nº material	Descripción	Peso g/ud	UE ud
11455261001	para SELECT	150	1

Filtro Pure, Pro, Pro R

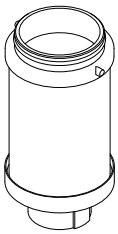

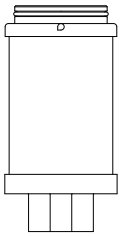

Nº material	Descripción	Peso g/ud	UE ud
11455271001	para Pure, Pro, Pro R, ProMatic	150	1

03 Índice de artículos

Todos los productos de un vistazo

Nº material	Descripción		Página
11455011001	RE.FINE Select	Filtro de agua con manómetro 1/2“ F	13
11455021001	RE.FINE Select	Filtro de agua con manómetro 3/4“ F	13
11455031001	RE.FINE Select	Filtro de agua con manómetro 1“ F	13
11455041001	RE.FINE Pure	Filtro de agua con cepillo 3/4“ F	14
11455051001	RE.FINE Pure	Filtro de agua con cepillo 1“ F	14
11455061001	RE.FINE Pure	Filtro de agua con cepillo 1 1/4“ F	14
11455071001	RE.FINE Pro	Filtro de agua con retrolimpiado 3/4“ M	15
11455081001	RE.FINE Pro	Filtro de agua con retrolimpiado 1“ M	15
11455091001	RE.FINE Pro	Filtro de agua con retrolimp. 1 1/4“ M	15
11455111001	RE.FINE Pro R	Filtro agua retrolimp.rduc.press. 3/4“ M	16
11455121001	RE.FINE Pro R	Filtro agua retrolimp.rduc.press. 1“ M	16
11455131001	RE.FINE Pro R	Filtro agua retrolimp.rduc.press.1 1/4“M	16
11455261001	RE.FINE Filtro de partículas 89µ	para SELECT	16
11455271001	RE.FINE Filtro de partículas 89µ	para Pure, Pro, Pro R, ProMatic	17
14573031001	Control de agua RE.GUARD	DN20 - G1	07
14573101001	Sensor de agua RE.GUARD	Para control de agua RE.GUARD	08
14573121001	Puerta de acceso RE.HUB	Para control de agua RE.GUARD	09
14573161001	REHAU Repetidor de sinal Z-Wave (EU)	Z-Wave 868.42 MHz, Typ E/F	10

La propiedad intelectual de este documento está protegida. Quedan reservados los derechos que resultan de dicha protección, en especial los de la traducción, de la reimpresión, del desglose de ilustraciones, de las radiodifusiones, de la reproducción por medios fotomecánicos u otros similares así como del archivo en equipos para el tratamiento de datos.

Nuestro asesoramiento verbal y por escrito acerca de las técnicas y condiciones de aplicación de nuestros productos y sistemas se basa en nuestra experiencia, así como en los conocimientos sobre casos típicos o habituales y se proporciona según nuestro leal saber y entender. El uso previsto de los productos REHAU se describe al final de la información técnica que trate del sistema o producto en cuestión. La versión actual correspondiente en cada caso está disponible en www.rehau.com/TI. La aplicación, el uso y el tratamiento de nuestros productos están absolutamente fuera de nuestro control y, por tanto, son responsabilidad exclusiva del respectivo usuario o cliente. Sin embargo, en caso de producirse cualquier reclamación cubierta por la garantía, ésta se regirá exclusivamente por nuestras condiciones generales de venta, que pueden consultarse en www.rehau.com/conditions, siempre y cuando no se haya llegado a otro acuerdo por escrito con REHAU. Esto también se aplicará a todas las reclamaciones de garantía con respecto a la calidad constante de nuestros productos de acuerdo con nuestras especificaciones. Salvo modificaciones técnicas.

www.rehau.es

© INDUSTRIAS REHAU S.A.
Sede central en Barcelona:
Pol. Ind. Camí Ral
C/ Miquel Servet, 25
08850 Gavá (Barcelona)
Tel. 93 635 35 00
Delegación comercial Madrid:
C/ Marie Curie, 19 - Oficina B8
Edificio 2 - 521HUB
28521 Rivas-Vaciamadrid
Tel. 91 683 94 25

centropedidos@rehau.com
Tel. 93 635 34 88

410300 - ES 12.2020