REHAU
Unlimited Polymer Solutions

Made in Germany

SISTEMA DE EVACUACIÓN INSONORIZADA RAUPIANO PLUS 17 dB

Lista de precios - Abril 2020

INSTALACIONES DE EVACUACIÓN INSONORIZADA

LISTA DE PRECIOS

La presente lista de precios tendrá validez a partir del 15 de abril de 2020.
Con la aparición de la nueva lista pierde su vigencia la anterior lista de precios.

Los precios, sujetos a variaciones, no incluyen el impuesto sobre el valor añadido (IVA) y deben ser entendidos como orientación de cálculo. Su mayorista le facilitará precios definitivos y descuentos.

La entrega y el pago del material se mantendrán conformes a las Condiciones de Suministro y Pago habituales de REHAU, que puede usted solicitar al responsable comercial o a la oficina de ventas.

CONDICIONES DE DEVOLUCIÓN
Sólo se admitirán las devoluciones que cumplan con los siguientes requisitos:
- Material en embalaje original REHAU, cerrado y en buen estado.
- Material con antigüedad máxima de 3 meses, contando desde el día de su suministro.
- Material supervisado previo a la devolución por el responsable de la cuenta del cliente.
- Se abonará el valor de la mercancía con una depreciación del 20%.
- El transporte siempre irá a cargo del cliente.
- Toda devolución debe ser acordada y aceptada por escrito por el Responsable de su oficina de ventas.

En caso de incumplimiento de alguno de los puntos anteriores, se rechazará la devolución.

Todas las medidas y pesos son valores orientativos.
Salvo errores y modificaciones.

ÍNDICE

Información sobre el sistema		**4**
1	**RAUPIANO PLUS 17 dB**	**6**
1.1	Tubos de evacuación	6
1.2	Componentes	8
2	**Técnica de fijación**	**23**
3	**Accesorios**	**25**
4	**Manguitos cortafuego**	**27**

RAUPIANO PLUS 17 dB

Sistema de canalización insonorizante para la evacuación de aguas residuales

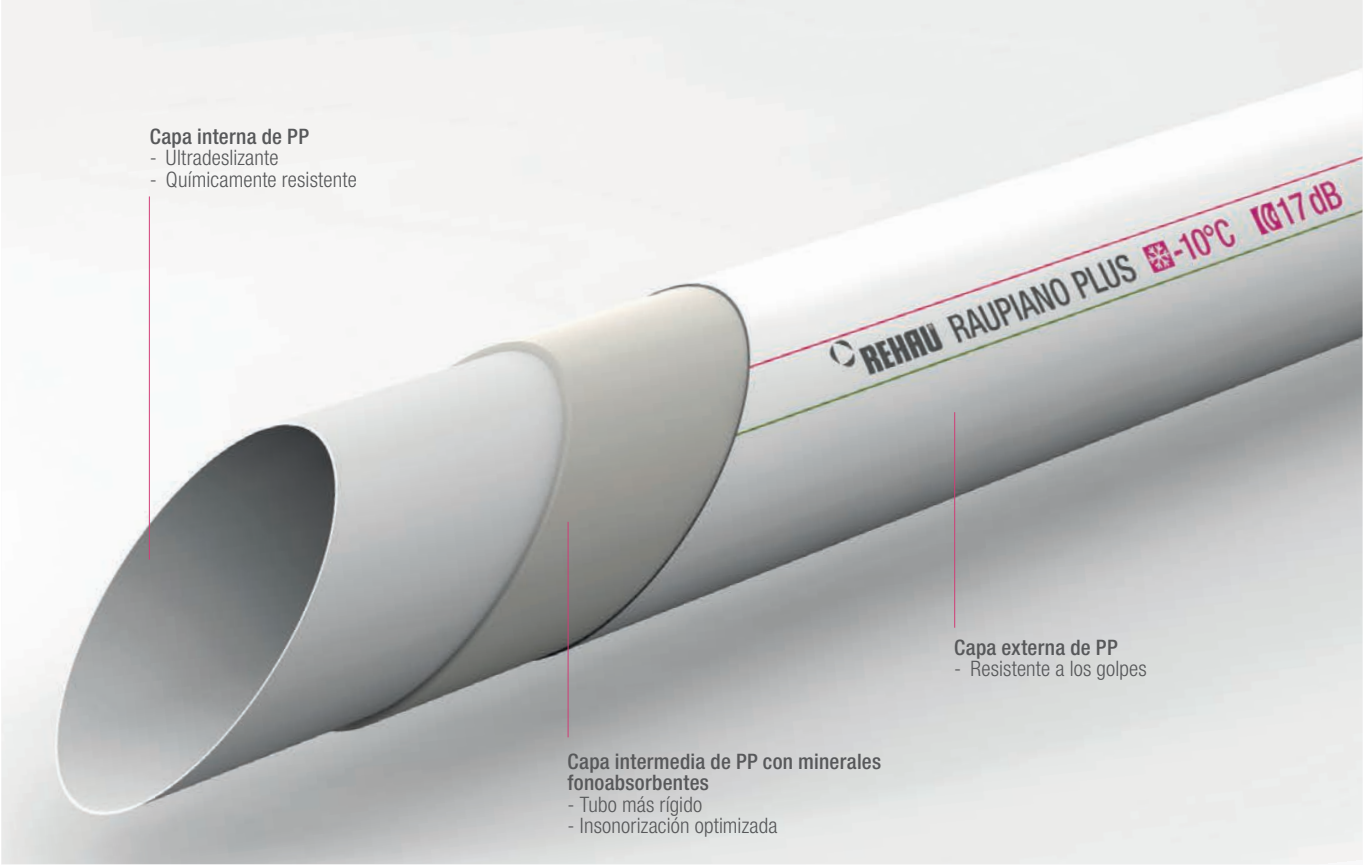

RAUPIANO PLUS 17 dB es un producto único en el mercado, que ofrece un sistema de canalización reforzado e insonorizado con prestaciones óptimas a un precio económico.

Gama completa de 230 artículos compuesta por:
- **Tubos** - Con diámetros de DN 40 a DN 200.
- **Accesorios** - Variedad de accesorios de unión aptos para cualquier solución.
- **Manguitos** - Manguitos antiincendios para DN 40 hasta DN 160 y sistemas de fijación patentada para la eliminación del ruido estructural.

RAUPIANO PLUS 17 dB cumple con todos los requisitos en el ámbito de la protección contra el fuego para todos los diámetros de tubo de la gama.

Reforzado e insonorizado al precio más competitivo. La única solución que une las dos funciones en una sola gama completa, con nuevos artículos al precio más ventajoso y, además, con una garantía de 10 años.

Excelentes niveles de insonorización de calidad Premium gracias a su sistema de fijación patentado y al incremento del espesor de la pared en puntos críticos, como son los accesorios curvados.

MÁXIMA PRESTACIÓN ACÚSTICA

Gracias a soluciones innovadoras

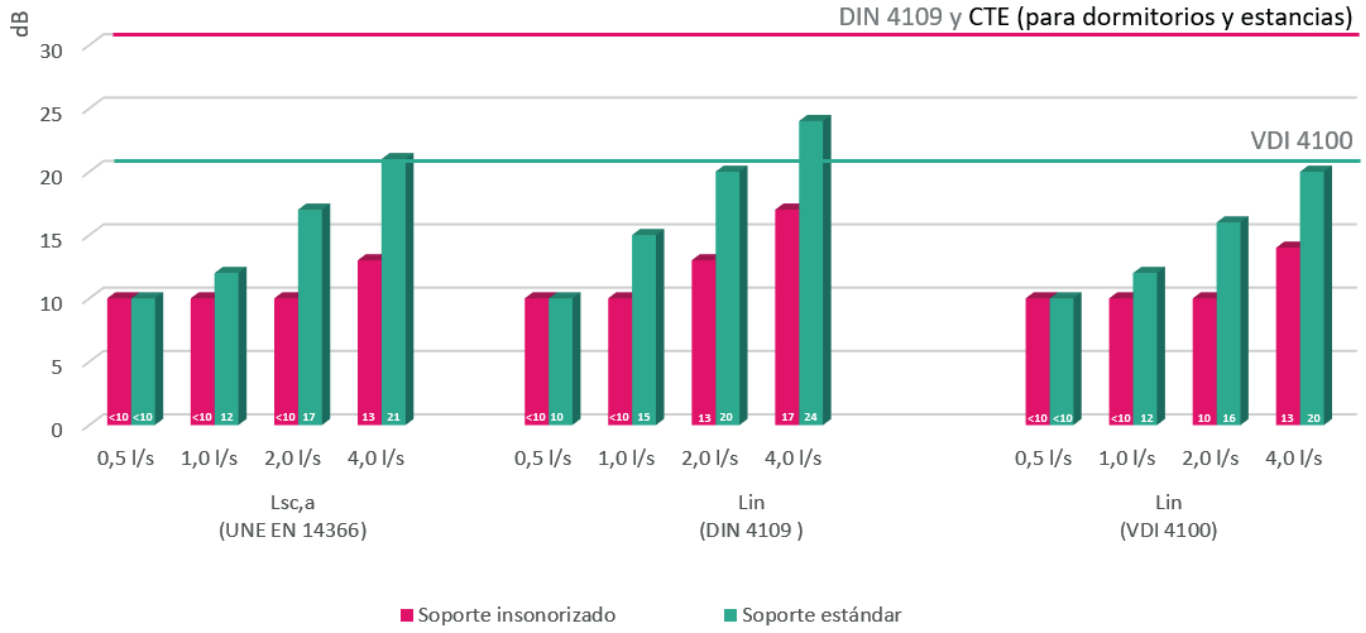

Único sistema completo con los niveles de emisión de ruido, certificado por el Instituto Fraunhofer, con dos sistemas de fijación diferentes:

1. Sistema de doble abrazadera REHAU, presente en nuestra lista de precios.
2. Fijación estándar de mercado con revestimiento de goma.

Con sus niveles de ruido de tan solo 17 dB (A), nuestro sistema de tubos insonorizados RAUPIANO PLUS rebaja ampliamente los valores especificados en el reglamento de protección frente al ruido VDI 4100. Más silenciosos que un susurro, porque todos los componentes – los tubos, los fittings y los componentes de fijación – contribuyen a que RAUPIANO PLUS opere sin producir ruido.

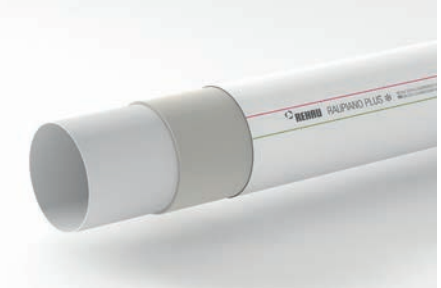

Nuestra tecnología multicapa fonoabsorbente
La capa intermedia de alta rigidez de nuestros tubos alcanza una densidad de 1,9 g/cm³ gracias a las cargas fonoabsorbentes que contiene. Esto reduce enormemente los niveles de presión acústica.

No se dan ruidos por impacto en los cambios de dirección
Gracias a los engrosamientos de la pared en los cambios de dirección, sencillamente son absorbidos. Al mismo tiempo, los contornos internos optimizados a nivel hidráulico de las derivaciones minimizan los ruidos de fluencia.

Gracias a la fijación de abrazadera altamente fonoabsorbente se eliminan los ruidos estructurales
Nuestra fijación de abrazadera patentada hace que el sistema sea todavía más silencioso. Reduce notablemente la transmisión de los ruidos de impacto a la pared de instalación.

1 RAUPIANO PLUS 17 dB

1.1 Tubos de evacuación

RAUPIANO PLUS 17 dB - Tubo de evacuación
Con extremo abocardado y junta de estanqueidad insertada.
Material: RAU-PP (reforzado con minerales).
Color: blanco (similar a RAL 9003).
Compatible con los sistemas HT, PVC y GA (fundición).

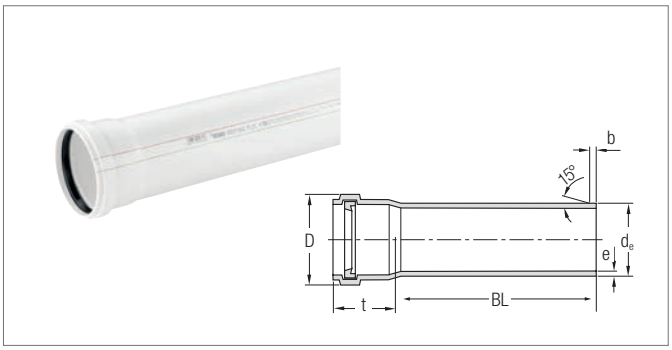

Artículo	DN [1]	Long. BL mm	d_e [1]	e	$b_{mín}$	$D_{máx}$	$t_{mín}$	Peso aprox. g/un.	Un. emb. (ud.) [2] Caja/ paquete	Palet/jaula de madera	Precio €/un.
1132617 1001	32	150	32	1,8	3,5	42	38,5	62	20/900	-	3,54
1132618 1001	32	250	32	1,8	3,5	42	38,5	93	20/900	-	3,93
1132619 1001	32	500	32	1,8	3,5	42	38,5	218	20/700	-	6,40
1132620 1001	32	1.000	32	1,8	3,5	42	38,5	411	-	12/288	12,79
1132621 1001	32	2.000	32	1,8	3,5	42	38,5	797	-	12/300	23,56
1123004 1005	40	150	40	1,8	3,5	54	42,3	97	20/900	-	1,89
1123014 1006	40	250	40	1,8	3,5	54	42,3	143	20/900	-	2,24
1123024 1004	40	500	40	1,8	3,5	54	42,3	271	20/480	-	3,35
1123034 1200	40	1.000	40	1,8	3,5	54	42,3	502	-	6/192	6,20
1123044 1200	40	2.000	40	1,8	3,5	54	42,3	961	-	6/192	11,84
1123054 1200	40	3.000	40	1,8	3,5	54	42,3	1.429	-	6/192	16,46
1120094 1005	50	150	50	1,8	3,5	64	45,0	116	20/900	-	1,97
1120104 1005	50	250	50	1,8	3,5	64	45,0	169	20/540	-	2,35
1120114 1005	50	500	50	1,8	3,5	64	46,3	324	20/360	-	3,51
1120124 1006	50	750	50	1,8	3,5	64	46,3	472	-	6/144	6,98
1120134 1200	50	1.000	50	1,8	3,5	64	46,3	614	-	6/144	8,29
1120144 1200	50	1.500	50	1,8	3,5	64	46,3	897	-	6/144	9,99
1120154 1200	50	2.000	50	1,8	3,5	64	46,3	1.181	-	6/144	10,73
1120934 1200	50	3.000	50	1,8	3,5	64	46,3	1761	-	6/144	19,59
1120174 1005	75	150	75	1,9	3,5	89	49,3	212	20/360	-	3,15
1120184 1005	75	250	75	1,9	3,5	89	49,3	302	20/240	-	3,80
1120194 1004	75	500	75	1,9	3,5	89	49,3	528	20/160	-	5,13
1120204 1006	75	750	75	1,9	3,5	89	49,3	764	9/81	-	9,46
1120214 1200	75	1.000	75	1,9	3,5	89	49,3	990	-	6/72	11,53
1120224 1200	75	1.500	75	1,9	3,5	89	49,3	1.443	-	6/72	14,77
1120234 1200	75	2.000	75	1,9	3,5	89	49,3	1895	-	6/72	18,12
1120944 1200	75	3.000	75	1,9	3,5	89	49,3	2.804	-	6/72	25,21

Todas las dimensiones en mm.

Artículo	DN [1]	Long. BL mm	d_e [1]	e	$b_{mín}$	$D_{máx}$	$t_{mín}$	Peso aprox. g/un.	Un. emb. (ud.) [2] Caja/ paquete	Palet/jaula de madera	Precio €/un.
1123984 1002	90	150	90	2,2	4,5	105	52,0	266	20/240	-	3,76
1123184 1005	90	250	90	2,2	4,5	105	52,0	384	20/240	-	4,42
1123194 1004	90	500	90	2,2	4,0	105	52,0	758	20/160	-	6,59
1123204 1200	90	1.000	90	2,2	4,0	105	52,0	1.413	-	4/48	15,84
1123994 1200	90	1.500	90	2,2	4,0	105	52,0	2.050	-	4/48	20,21
1123214 1200	90	2.000	90	2,2	4,0	105	52,0	2.687	-	4/48	24,64
1123224 1200	90	3.000	90	2,2	4,0	105	52,0	3.970	-	4/48	33,82
1120254 1003	110	150	110	2,7	4,5	127	57,0	404	20/180	-	4,80
1120264 1003	110	250	110	2,7	4,5	127	57,0	585	20/120	-	6,66
1120274 1006	110	500	110	2,7	4,5	128	55,6	1.139	12/96	-	8,95
1120284 1006	110	750	110	2,7	4,5	128	55,6	1.639	4/36	-	13,37
1120294 1200	110	1.000	110	2,7	4,5	128	55,6	2.118	-	4/40	18,62
1120304 1200	110	1.500	110	2,7	4,5	128	55,6	3.076	-	4/40	24,05
1120314 1200	110	2.000	110	2,7	4,5	128	55,6	4.034	-	4/40	29,69
1120324 1200	110	3.000	110	2,7	4,5	128	55,6	5.960	-	4/40	42,22
1120654 1003	125	150	125	3,1	5,0	146	60,4	551	6/108	-	7,73
1120664 1001	125	250	125	3,1	5,0	146	60,4	774	10/90	-	8,14
1120674 1005	125	500	125	3,1	5,0	146	60,4	1.475	6/48	-	12,76
1120694 1200	125	1.000	125	3,1	5,0	146	60,4	2.755	-	2/24	29,65
1120704 1200	125	1.500	125	3,1	5,0	146	60,4	3.991	-	2/24	38,20
1120714 1200	125	2.000	125	3,1	5,0	146	60,4	5.228	-	2/24	45,95
1120724 1200	125	3.000	125	3,1	5,0	146	60,4	7.723	-	2/24	64,40
1122954 1004	160	500	160	3,9	6,0	184	67,7	1.957	8/32	-	20,02
1121664 1005	160	1.000	160	3,9	6,0	184	67,7	3.512	-	1/21	42,69
1121674 1005	160	2.000	160	3,9	6,0	184	67,7	6.609	-	1/21	65,42
1121684 1005	160	3.000	160	3,9	6,0	184	67,7	9.707	-	1/21	86,47

RAUPIANO PLUS 17 dB - Tubo de evacuación
Con manguito doble acoplado.
Material: RAU-PP (reforzado con minerales).
Color: blanco (similar a RAL 9003).

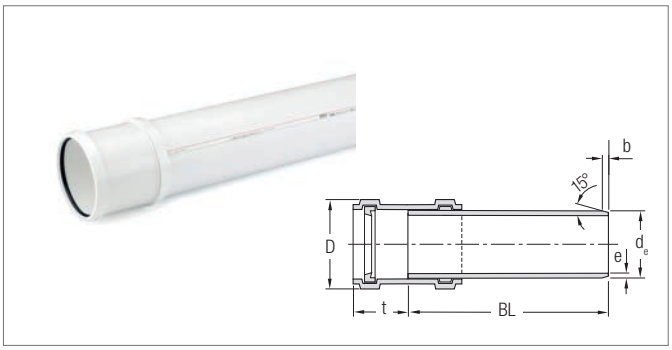

Artículo	DN [1]	Long. BL mm	d_e [1]	e	$b_{mín}$	$D_{máx}$	$t_{mín}$	Peso aprox. g/un.	Un. emb. [2] Ud. caja/palet	Precio €/un.
1123015 1400	200	1.000	200	6,2	10,0	240	101	7.250	1/10	77,20
1123025 1400	200	2.000	200	6,2	10,0	240	101	13.320	1/10	116,95
1123035 1400	200	3.000	200	6,2	10,0	240	101	19.390	1/10	164,18

[1] Según UNE EN 1451-1.
[2] Las cantidades pedidas se redondean a la unidad de embalaje.
Almacenamiento a la intemperie durante hasta 2 años.

1.2 Componentes

RAUPIANO PLUS 17 dB - Codo
Con junta de estanqueidad.
Material: RAU-PP (reforzado con minerales).
Color: blanco (similar a RAL 9003).

Artículo	DN	α	z_1	z_2	Peso aprox. g/un.	Unidad de embalaje ud. caja/palet	Precio €/un.
1132600 1001	32	15°	8	10	33	20/1.440	4,01
1132603 1001	32	30°	8	11	33	20/1.440	4,01
1132604 1001	32	45°	11	13	34	20/1.440	2,67
1132606 1001	32	87°	22	25	40	20/1.440	2,67
1123064 1001	40	15°	5	8	39	20/1.440	1,72
1123074 1001	40	30°	7	11	32	20/1.440	2,04
1123084 1002	40	45°	10	14	62	20/1.440	1,40
1124087 1001	40	67°	16	19	55	20/800	2,05
1123094 1001	40	87°	23	26	42	20/1.440	1,55
1121094 1002	50	15°	5	9	77	20/900	1,56
1121104 1002	50	30°	9	12	77	20/900	1,57
1121114 1001	50	45°	12	16	82	20/900	1,50
1121124 1002	50	67°	27	27	87	20/900	1,59
1121134 1001	50	87°	28	31	93	20/900	1,54
1121144 1001	75	15°	7	11	76	20/540	2,20
1121154 1001	75	30°	12	15	81	20/540	2,32
1121164 1002	75	45°	18	21	142	20/540	2,06
1121174 1001	75	67°	28	31	94	20/360	2,50
1121184 1002	75	87°	40	43	104	20/360	2,44
1123384 1001	90	15°	7	12	168	20/360	3,99
1123394 1001	90	30°	14	18	189	20/360	4,21
1123404 1001	90	45°	21	25	212	20/360	3,60
1123078 1001	90	67°	34	39	253	20/180	6,48
1123414 1001	90	87°	48	52	271	20/240	5,30
1123424 1001	110	15°	9	14	289	20/240	4,39
1123434 1001	110	30°	17	21	318	20/240	4,43
1123444 1001	110	45°	25	29	350	20/240	4,45
1123454 1001	110	67°	40	44	410	20/180	5,63
1123464 1001	110	87°	57	61	483	20/180	5,66
1123474 1001	125	15°	10	15	440	20/180	7,07
1123484 1001	125	30°	19	23	485	20/180	8,01
1123494 1001	125	45°	28	33	545	20/120	7,28
1123504 1001	125	67°	46	50	656	20/120	9,52
1123514 1001	125	87°	65	70	673	20/120	9,86
1123092 1001	160	15°	12	19	613	10/60	22,73
1123096 1001	160	30°	24	31	697	10/60	24,16
1124028 1001	160	45°	38	42	855	10/60	19,45
1124029 1001	160	87°	87	87	1.179	10/60	23,17
1123125 1001	200	15°	16	39	976	10/40	49,92
1123126 1001	200	30°	36	53	1.089	10/40	50,96
1123097 1001	200	45°	46	63	1.394	10/40	36,73
1123089 1001	200	87°	105	122	1.741	10/40	48,95

Todas las dimensiones en mm.

RAUPIANO PLUS 17 dB - Codo largo reforzado
Con junta de estanqueidad insertada.
Material: RAU-PP (reforzado con minerales).
Color: blanco (similar a RAL 9003).

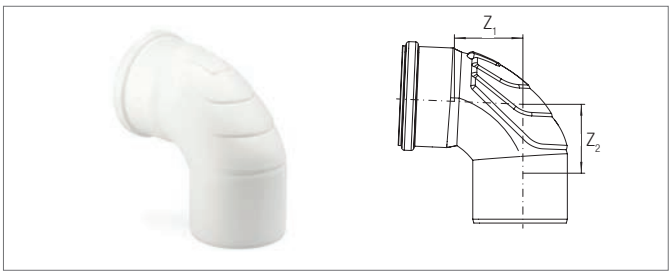

Artículo	DN	α	z_1	z_2	Peso aprox. g/un.	Unidad de embalaje ud./caja	Precio €/un.
1100259 1001	110	87,5°	84	76	548	10	9,14

RAUPIANO PLUS 17 dB - Codo con prolongación 45°
Con junta de estanqueidad insertada.
Material: RAU-PP (reforzado con minerales).
Color: blanco (similar a RAL 9003).

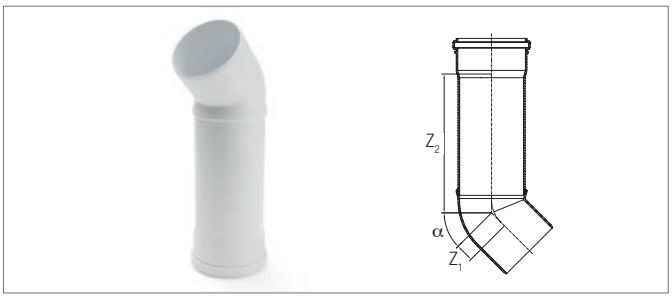

Artículo	DN	α	z_1	z_2	Peso aprox. g/un.	Unidad de embalaje Ud. caja/palet	Precio €/un.
1123056 1002	75	45°	47	206	290	10/180	30,17
1123057 1002	90	45°	56	210	455	10/120	34,73
1123058 1002	110	45°	69	217	765	10/90	38,43

RAUPIANO PLUS 17 dB - Codo con prolongación 87°
Con junta de estanqueidad insertada.
Material: RAU-PP (reforzado con minerales).
Color: blanco (similar a RAL 9003).

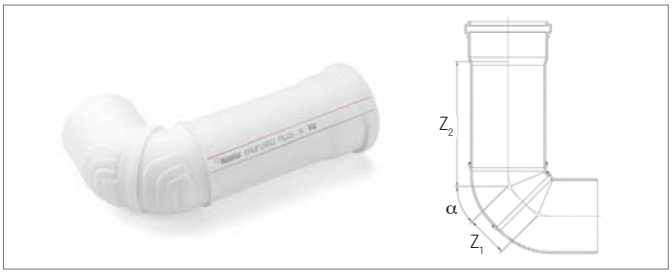

Artículo	DN	α	z_1	z_2	Peso aprox. g/un.	Unidad de embalaje Ud. caja/palet	Precio €/un.
1123075 1002	75	87°	47	204	280	10/180	52,35
1123085 1002	90	87°	56	212	480	10/120	56,66
1123095 1002	110	87°	69	226	810	10/90	67,74

RAUPIANO PLUS 17 dB - Codo largo 87,5º
Con junta de estanqueidad insertada.
Material: RAU-PP (reforzado con minerales).
Color: blanco (similar a RAL 9003).

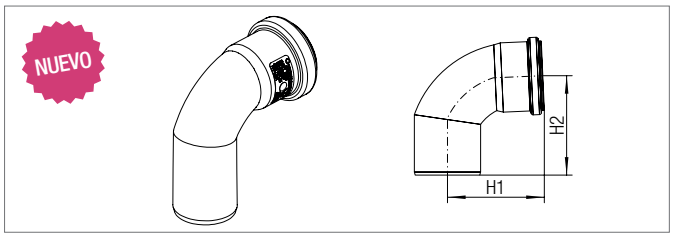

Artículo	DN	α	z_1	z_2	Peso aprox. g/un.	Unidad de embalaje Ud. caja/palet	Precio €/un.
1100255 1001	40	87,5°	32	35	68,4	36/72	4,32
1100276 1001	50	87,5°	38,5	43	90,0	24/72	4,60
1100278 1001	75	87,5°	56	59	164,4	8/104	4,94

Todas las dimensiones en mm.

RAUPIANO PLUS 17 dB - Derivación simple
con junta de estanqueidad insertada
Material: RAU-PP (reforzado con minerales)
Color: blanco (similar a RAL 9003).

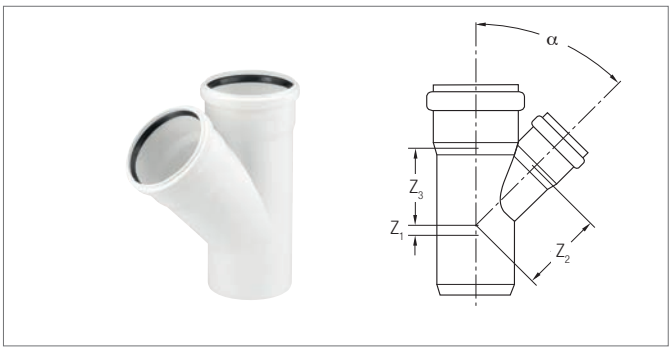

Artículo	DN	α	z_1	z_2	z_3	Peso aprox. g/un.	Unidad de embalaje Ud. caja/palet	Precio €/un.
1132607 1001	32/32	45°	12	53	51	68	20/900	4,44
1132623 1001	32/32	87°	-	-	-	68	20/900	4,64
1123104 1002	40/40	45°	10	49	49	113	20/900	2,52
1123114 1002	40/40	87°	23	25	25	101	20/900	2,43
1124089 1001	50/40	45°	8	61	60	119	20/540	8,00
1124097 1001	50/40	87°	24	30	29	104	20/540	7,68
1121234 1001	50/50	45°	12	61	61	149	20/540	2,72
1121254 1001	50/50	87°	28	30	30	127	20/540	3,45
1121264 1002	75/50	45°	-1	79	74	214	20/360	3,43
1121284 1002	75/50	87°	27	43	31	131	20/360	3,63
1121294 1001	75/75	45°	18	91	91	254	20/240	5,02
1121544 1001	75/75	87°	40	43	43	155	20/240	4,82
1123274 1001	90/50	45°	-8	90	83	270	20/240	6,31
1123284 1001	90/50	87°	28	50	32	240	20/240	5,81
1123834 1001	90/75	45°	11	102	100	325	20/180	7,30
1123844 1001	90/75	87°	41	51	44	273	20/180	6,47
1123294 1001	90/90	45°	21	110	110	433	20/120	7,49
1102970 1001	110/40	45°	60	105	80	260	20/180	15,03
1121304 1001	110/50	45°	-17	104	91	406	20/180	5,61
1121324 1002	110/50	87°	38	60	32	346	20/180	5,34
1121334 1001	110/75	45°	1	116	109	465	20/120	7,46
1121344 1001	110/75	87°	40	60	45	432	20/120	6,78
1100257 1001	110/90	45°	12	121	118	566	20/120	10,07
1100258 1001	110/90	87°	68	79	48	529	20/120	8,87
1122984 1001	110/110	45°	25	134	134	670	20/120	9,68
1120574 1001	125/110	45°	18	144	141	838	10/60	13,22
1120594 1001	125/110	87°	58	69	63	686	10/90	11,21
1120584 1001	125/125	45°	28	152	152	996	10/60	14,80
1120604 1001	125/125	87°	65	70	70	766	10/60	12,89
1124037 1001	160/110	45°	36	169	197	1.507	10/40	24,43
1124069 1001	160/110	87°	83	86	89	1.218	10/40	46,87
1123107 1001	160/125	45°	12	176	169	1.152	10/40	92,24
1123108 1001	160/125	87°	66	87	71	1.152	10/40	92,77
1124038 1001	160/160	45°	36	197	197	1.856	10/40	93,10
1124077 1001	160/160	87°	83	89	89	961	10/40	94,12
1123117 1001	200/160	45°	27	244	236	2.301	5/20	98,24
1123119 1001	200/160	87°	123	116	100	2.249	5/25	104,11
1123118 1001	200/200	45°	56	270	27	2.925	5/20	113,91
1123122 1001	200/200	87º	120	118	120	2.729	5/20	113,91

Todas las dimensiones en mm.

RAUPIANO PLUS 17 dB - Derivación simple flujo máximo
Con radio interior optimizado, para una mayor resistencia
a los esfuerzos hidráulicos con junta de estanqueidad insertada.
Material: RAU-PP (reforzado con minerales)
Color: blanco (similar a RAL 9003).

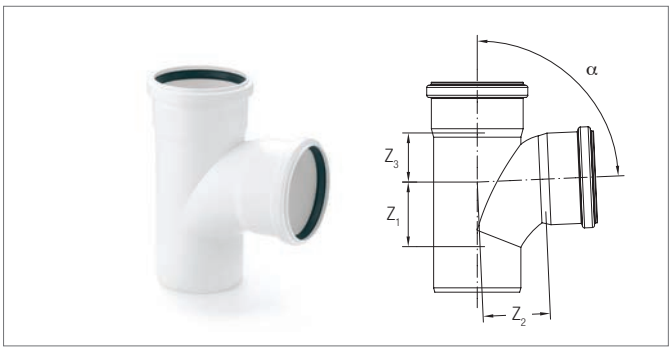

Artículo	DN	α	z_1	z_2	z_3	Peso aprox. g/un.	Unidad de embalaje Ud. caja/palet	Precio €/un.
1123304 1001	90/90	87°	56	70	51	362	20/180	6,80
1123005 1001	110/110	87°	73	78	58	612	20/120	8,14

RAUPIANO PLUS 17 dB - Derivación al pozo, derecha
Con junta de estanqueidad insertada .
Material: RAU-PP (reforzado con minerales).
Color: blanco (similar a RAL 9003).

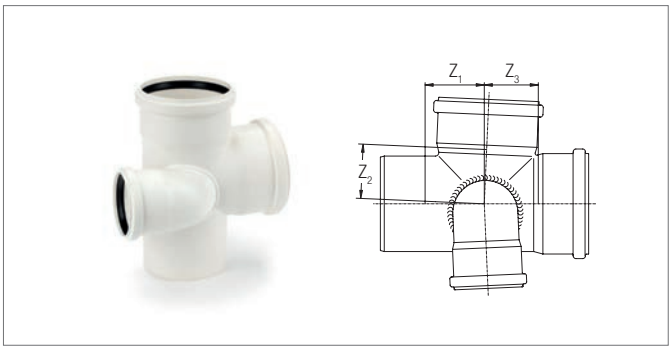

Artículo	DN	α	z_1	z_2	z_3	Peso aprox. g/un.	Unidad de embalaje Ud. caja/palet	Precio €/un.
1123055 1001	90/75/90	87°	56	70	51	385	10/90	118,10
1123771 1001	110/75/110	87°	57	62	62	625	10/60	139,89

RAUPIANO PLUS 17 dB - Derivación paralela
Con junta de estanqueidad insertada.
Material: RAU-PP (reforzado con minerales).
Color: blanco (similar a RAL 9003).

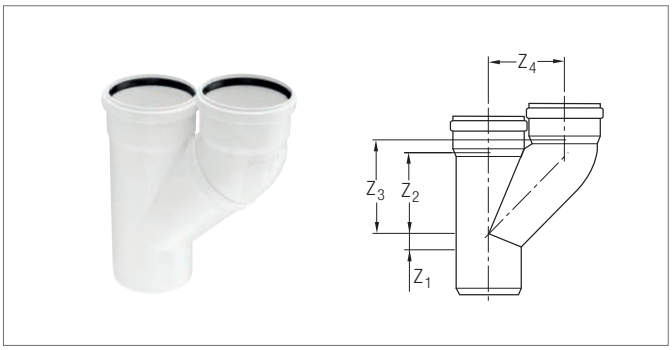

Artículo	DN	z_1	z_2	z_3	z_4	Peso aprox. g/un.	Unidad de embalaje Ud. caja/palet	Precio €/un.
1123734 1002	90/90	21	110	125	108	480	10/90	42,05
1120564 1003	110/110	25	134	149	118	875	9/81	38,87

Todas las dimensiones en mm.

RAUPIANO PLUS 17 dB - Derivación doble unilateral
Con radio interior optimizado, para una mayor resistencia
a los esfuerzos hidráulicos con junta de estanqueidad insertada.
Material: RAU-PP (reforzado con minerales).
Color: blanco (similar a RAL 9003).

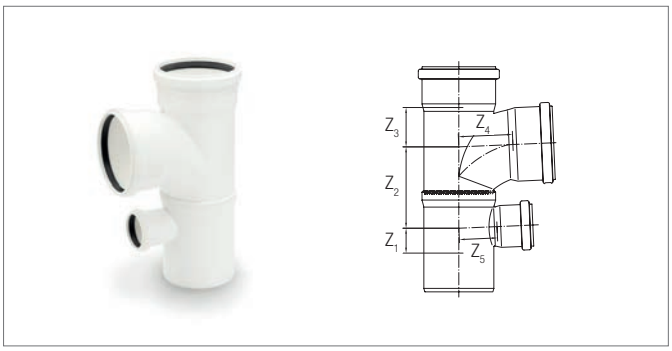

Artículo	DN	α	z_1	z_2	z_3	z_4	z_5	Peso aprox. g/un.	Unidad de embalaje Ud. caja/palet	Precio €/un.
1100928 1002	90/90/50	87°	28	105	51	70	50	465	10/90	42,33
1100929 1002	110/110/50	87°	28	125	58	78	60	760	10/60	46,83

RAUPIANO PLUS 17 dB - Derivación al pozo, derecha
Con radio interior optimizado, para una mayor resistencia
a los esfuerzos hidráulicos con junta de estanqueidad insertada.
Material: RAU-PP (reforzado con minerales).
Color: blanco (similar a RAL 9003).

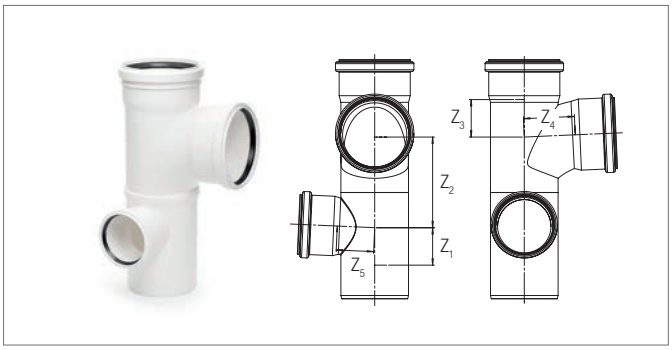

Artículo	DN	α	z_1	z_2	z_3	z_4	z_5	Peso aprox. g/un.	Un. emb. Ud. caja/palet	Precio €/un.
1102679 1002	110/90/75	87°	40	148	48	79	60	760	10/60	49,86
1102677 1002	110/110/75	87°	40	148	58	78	60	760	10/60	51,66
1100936 1001	90/90/50	87°	28	106	51	70	50	497	10/90	60,48

RAUPIANO PLUS 17 dB - Derivación al pozo, izquierda
Con radio interior optimizado, para una mayor resistencia
a los esfuerzos hidráulicos con junta de estanqueidad insertada.
Material: RAU-PP (reforzado con minerales).
Color: blanco (similar a RAL 9003).

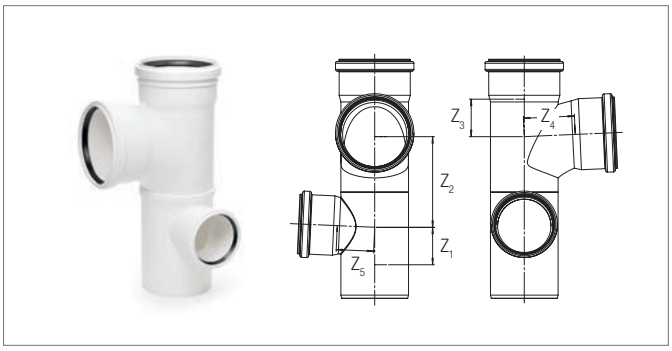

Artículo	DN	α	z_1	z_2	z_3	z_4	z_5	Peso aprox. g/un.	Un. emb. Ud. caja/palet	Precio €/un.
1102689 1002	110/90/75	87°	40	148	48	79	60	760	10/60	50,18
1102678 1002	110/110/75	87°	40	148	58	78	60	760	10/60	57,42
1100958 1001	90/90/50	87°	28	106	51	70	50	497	10/80	55,17

Todas las dimensiones en mm.

RAUPIANO PLUS 17 dB - Derivación doble con flujo máximo
Con radio interior optimizado, para una mayor resistencia
a los esfuerzos hidráulicos con junta de estanqueidad insertada.
Material: RAU-PP (reforzado con minerales).
Color: blanco (similar a RAL 9003).

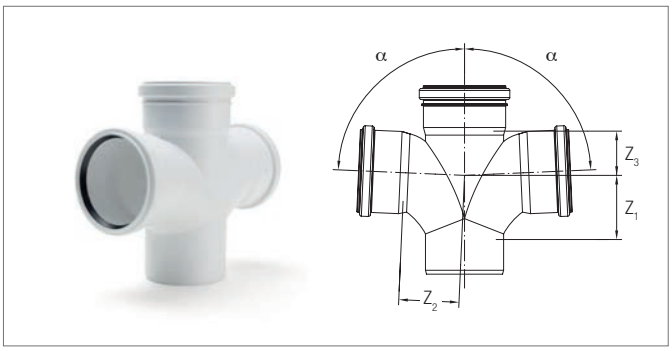

Artículo	DN	α	z_1	z_2	z_3	Peso aprox. g/un.	Unidad de embalaje Ud. caja/palet	Precio €/un.
1123714 1001	90/90/90	87°	56	70	51	472	10/90	8,97

RAUPIANO PLUS 17 dB - Derivación doble
Con junta de estanqueidad insertada.
Material: RAU-PP (reforzado con minerales).
Color: blanco (similar a RAL 9003).

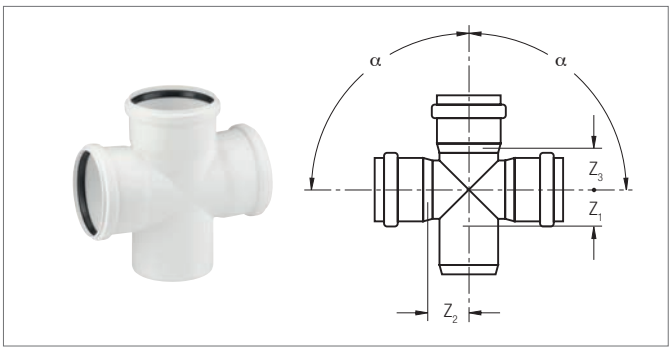

Artículo	DN	α	z_1	z_2	z_3	Peso aprox. g/un.	Unidad de embalaje Ud. caja/palet	Precio €/un.
1122964 1001	110/110/110	45°	25	134	134	849	10/60	14,57
1121554 1001	110/110/110	87°	57	62	62	706	20/100	10,41
1123594 1001	125/110/110	45°	18	144	141	1.040	10/50	118,10
1123684 1001	160/110/110	87°	58	86	64	1.170	10/40	161,67

RAUPIANO PLUS 17 dB - Derivación al pozo izquierda
Con junta de estanqueidad insertada.
Material: RAU-PP (reforzado con minerales).
Color: blanco (similar a RAL 9003).

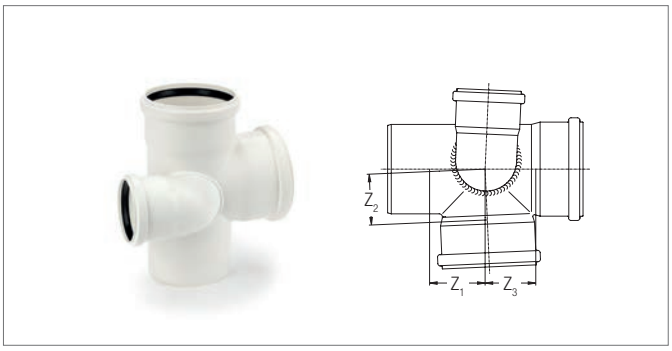

Artículo	DN	α	z_1	z_2	z_3	Peso aprox. g/un.	Unidad de embalaje Ud. caja/palet	Precio €/un.
1123045 1001	90/75/90	87°	56	70	51	385	10/90	126,13
1123761 1001	110/75/110	87°	57	62	62	610	10/60	152,50

Todas las dimensiones en mm.

RAUPIANO PLUS 17 dB - Derivación doble escuadra flujo máximo
Con radio interior optimizado, para una mayor resistencia
a los esfuerzos hidráulicos con junta de estanqueidad insertada.
Material: RAU-PP (reforzado con minerales).
Color: blanco (similar a RAL 9003).

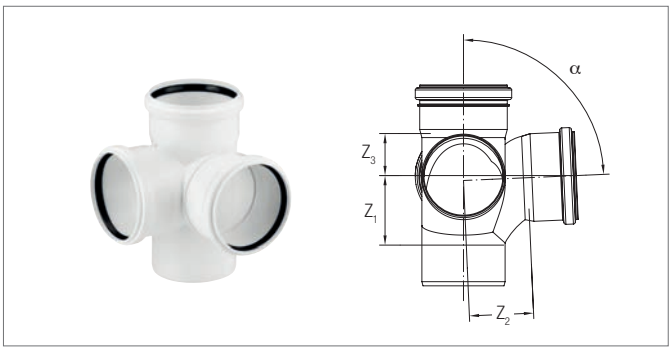

Artículo	DN	α	z_1	z_2	z_3	Peso aprox. g/un.	Unidad de embalaje Ud. caja/palet	Precio €/un.
1 123724 1 003	90/90/90	87°	56	70	66	460	10/90	42,06

RAUPIANO PLUS 17 dB - Derivación doble escuadra
Con junta de estanqueidad insertada.
Material: RAU-PP (reforzado con minerales).
Color: blanco (similar a RAL 9003).

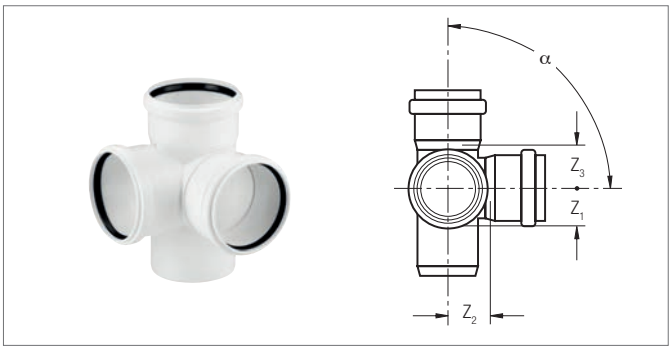

Artículo	DN	α	z_1	z_2	z_3	Peso aprox. g/un.	Unidad de embalaje Ud. caja/palet	Precio €/un.
1 121564 1 003	110/110/110	87°	57	62	62	717	20/100	21,19

RAUPIANO PLUS 17 dB - Tapón reducido doble
Con junta de estanqueidad insertada.
Material: PP
Color: blanco (similar a RAL 9003).

Artículo	DN	Peso aprox. g/un.	Unidad de embalaje Ud. caja	Precio €/un.
1 120157 1 001	110/40/40		1	28,60

Todas las dimensiones en mm.

RAUPIANO PLUS 17 dB - Manguito excéntrico corto
Con junta de estanqueidad insertada.
Material: RAU-PP (reforzado con minerales).
Color: blanco (similar a RAL 9003).

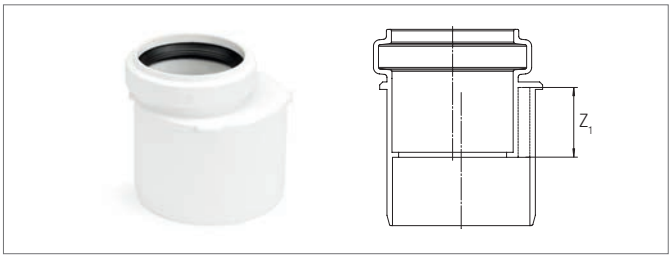

Artículo	DN	z_1	Peso aprox. g/un.	Unidad de embalaje Ud. caja/palet	Precio €/un.
1120076 1001	50/40	-19	39	20/800	8,92
1120077 1001	75/50	-21	62	20/800	9,73
1120078 1001	90/50	-21	131	20/800	10,06
1120079 1001	90/75	-26	128	20/480	10,90
1120085 1001	110/50	-21	130	20/480	12,51
1120086 1001	110/75	-26	217	20/480	12,83
1120087 1001	110/90	-26	223	20/480	14,14

RAUPIANO PLUS 17 dB - Reducción excéntrica
Con junta de estanqueidad insertada.
Material: RAU-PP (reforzado con minerales).
Color: blanco (similar a RAL 9003).

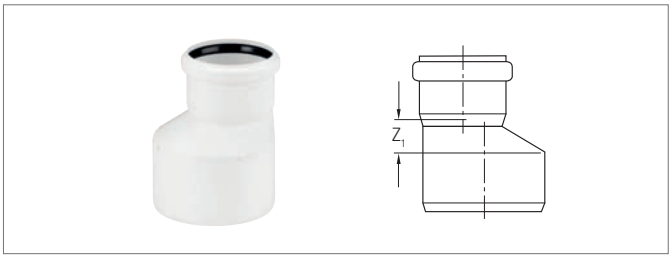

Artículo	DN	z_1	Peso aprox. g/un.	Unidad de embalaje Ud. caja/palet	Precio €/un.
1105053 1001	40/32	10	29	20/3.200	5,25
1105054 1001	50/32	10	30	20/3.200	5,56
1123124 1001	50/40	12	39	20/1.440	2,03
1121384 1001	75/50	20	61	20/900	2,06
1123314 1001	90/50	29	121	20/900	4,00
1123324 1001	90/75	15	136	20/540	4,28
1121394 1002	110/50	40	128	20/540	3,27
1121404 1001	110/75	26	227	20/540	3,76
1121994 1001	110/90	20	235	20/360	4,55
1120614 1001	125/110	15	336	20/240	6,68
1124039 1001	160/110	38	513	20/180	14,45
1123105 1001	160/125	27	481	20/120	10,63
1123102 1001	200/160	40	896	10/60	29,23

RAUPIANO PLUS 17 dB - Manguito largo XL
Con junta de estanqueidad insertada.
Material: RAU-PP (reforzado con minerales).
Color: blanco (similar a RAL 9003).

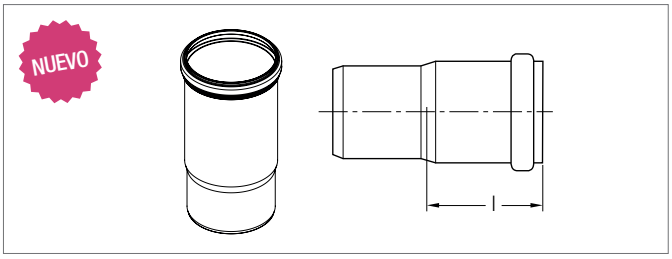

Artículo	DN	L	Peso aprox. g/un.	Unidad de embalaje Ud. caja/palet	Precio €/un.
1124118 1001	110	158	395	20/120	10,00

Todas las dimensiones en mm.

RAUPIANO PLUS 17 dB - Manguito concéntrico
Con junta de estanqueidad insertada.
Material: RAU-PP (reforzado con minerales).
Color: blanco (similar a RAL 9003).

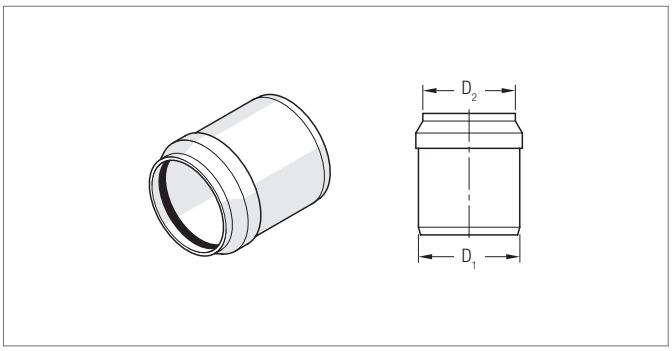

Artículo	DN	D_1	D_2	Peso aprox. g/un.	Unidad de embalaje Ud. caja/palet	Precio €/un.
1105051 1001	40/32	40	32	26	50/4000	5,29
1105052 1001	50/40	50	40	43	50/4000	5,54

RAUPIANO PLUS 17 dB - Acoplamiento
Para tubos metálicos.
Material: RAU-PP (reforzado con minerales).
Color: blanco (similar a RAL 9003).
Se suministra sin conector de goma.

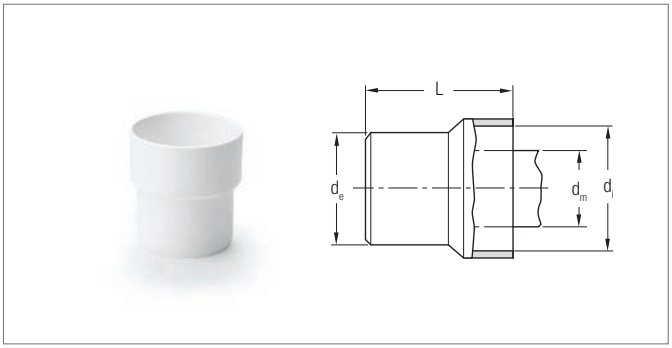

Artículo	DN	Diám. ext. tubo met. d_m	d_e	d_i	L	Conector a utilizar	Peso aprox. g/un.	Un. emb. Ud. caja/palet	Precio €/un.
1121414 1001	50/40-30	32-40	50	53,7	61	1126253 1002	21	20/2.400	1,67

Precios sin conector de goma.

RAUPIANO PLUS 17 dB - Acoplamiento
Para tubería de ventilación (DN 80).
Material: RAU-PP (reforzado con minerales).
Color: blanco (similar a RAL 9003).

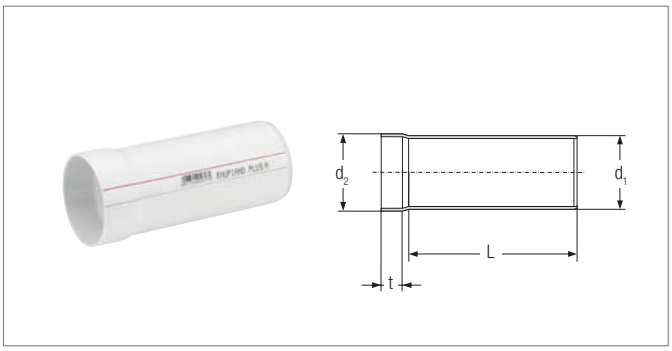

Artículo	DN	d_1	d_2	L	t	Peso aprox. g/un.	Unidad de embalaje Ud. caja/palet	Precio €/un.
1123574 1002	75/80	75	80	153	33	180	10/450	14,22

Todas las dimensiones en mm.

Pieza de conexión
Para tubo metálico (p. ej. de fundición).
Material: EPDM.
Color: negro.

Artículo	DN	Peso aprox. g/un.	Unidad de embalaje Ud. caja/palet	Precio €/un.
1125024 1001	50/53-63	250	1/-	49,61
1125034 1001	75/75-89	350	1/-	49,61
1123904 1001	110/90	450	1/-	55,40
1123914 1001	110/100-115	450	1/-	59,70

RAUPIANO PLUS 17 dB - Codo sifónico

Material: RAU-PP (reforzado con minerales).
Color: blanco (similar a RAL 9003).
Se suministra sin conector de goma.

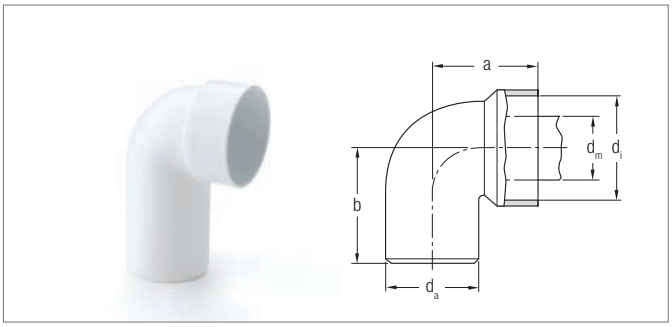

Artículo	DN	Diám. ext. tubo met. d_m	d_a	d_i	a	b	Conector a utilizar	Peso aprox. g/un.	Un. emb. Ud. caja/palet	Precio €/un.
1123174 1001	40/40-30	32-40	40	53,7	49	88	1126253 1002	35	20/1.440	1,78
1122694 1001	50/40-30	32-40	50	53,7	55	90	1126253 1002	52	20/1.200	3,70
1121444 1001*	50/50	47-50	50	67,2	55	96	1121913 1003	58	20/900	2,06

** Disponible hasta agotar stock.*

Precios sin conector de goma.

RAUPIANO PLUS 17 dB - Codo sifónico prolongado

Codo para conexión a tubos metálicos.
Material: RAU-PP.
Color: gris (similar a RAL 9003).
Se suministra sin conector de goma.

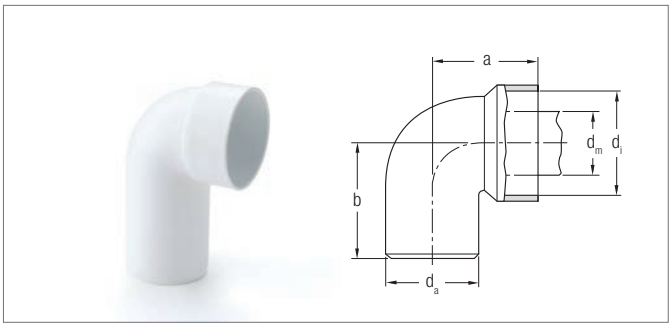

Artículo	Diám. ext. tubo met. d_m	d_a	d_i	a	b	Conector a utilizar	Peso aprox. g/un.	Un. emb. ud./caja	Un. emb. un. palet	Precio €/un.
1102973 1001	24-32	40	46	60	155	1102974 1001	50	20	540	2,84
	36-40					1102975 1001				

Precios sin conector de goma.

Todas las dimensiones en mm.

RAUPIANO PLUS 17 dB - Bote isofónico (sin tapa)
Se suministra con un anillo roscado con junta labial DN 110, junta labial DN 40 por boca y sin tapa.
Material: PP.
Color: blanco (similar a RAL 9003).

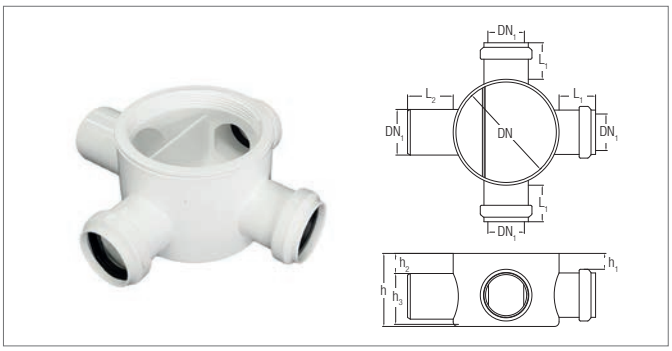

Artículo	DN	DN_1	L_1	h_1	DN_2	L_2	h_2	h_3	h	Peso aprox. g/un.	Unidad de embalaje Ud. caja	Precio €/un.
1120109 1001	110	40	40	24	50	50	22	55	80	930	1	17,16

RAUPIANO PLUS 17 dB - Bote sifónico prolongado
Suministrado con prolongador de 500 mm y junta de estanqueidad insertada DN110.
Tres entradas con junta labial de DN 40 y salida DN 50, sin tapa.
Color: blanco (similar RAL 9003).
Material: PP

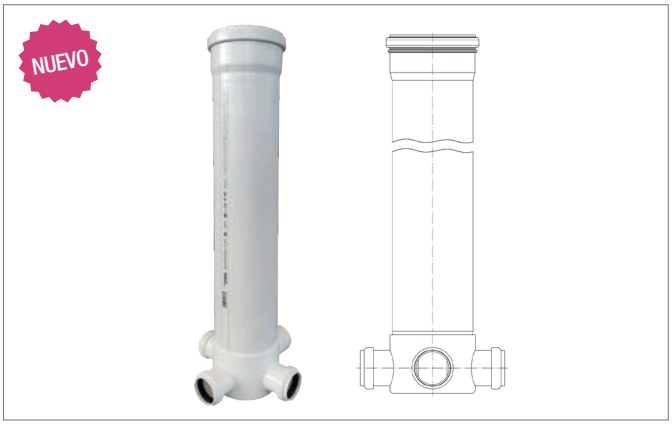

Artículo	DN	DN_1	L_1	h_1	DN_2	L_2	h_2	h_3	h	Peso aprox. g/un.	Unidad de embalaje Ud. caja	Precio €/un.
1120128 1001	110	40	40	524	50	50	522	55	580	2.069	1	48,90

RAUPIANO PLUS 17 dB - Tapa metálica
Para bote isofónico.
Material: metal.
Color: metálico.

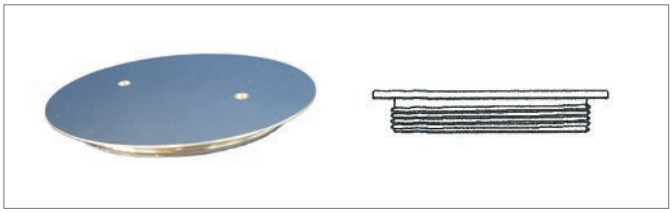

Artículo	DN	Peso aprox. g/un.	Unidad de embalaje Ud. caja	Precio €/un.
1120116 1001	110	250	1	30,68

RAUPIANO PLUS 17 dB - Tapa ABS cromada
Para bote isofónico.
Material: ABS.
Color: metálico.

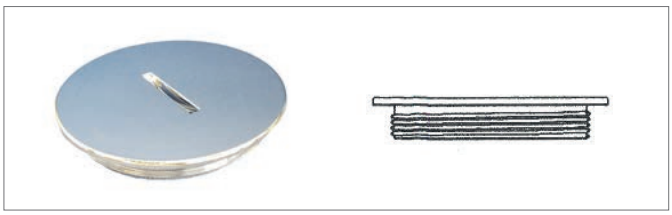

Artículo	DN	Peso aprox. g/un.	Unidad de embalaje Ud. caja	Precio €/un.
1120115 1001	110	6	1	7,80

Todas las dimensiones en mm.

RAUPIANO PLUS 17 dB - Tapón ciego
Material: RAU-PP (reforzado con minerales).
Color: blanco (similar a RAL 9003).

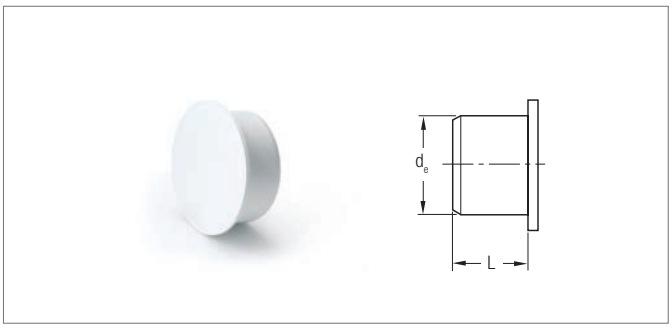

Artículo	DN	L	d_e	Peso aprox. g/un.	Unidad de embalaje Ud. caja/palet	Precio €/un.
1132614 1001	32	35	32	13	20/2.400	2,88
1123134 1003	40	33	40	13	20/2.400	1,25
1121454 1003	50	34	50	16	20/2.400	1,01
1121464 1003	75	35	75	27	20/1.440	1,64
1123334 1001	90	37	90	42	20/900	2,41
1121474 1003	110	37	110	70	20/900	2,34
1120624 1001	125	40	125	100	20/540	3,38
1123106 1001	160	49	160	280	10/270	6,90
1123109 1001	200	59	200	535	10/120	13,30

RAUPIANO PLUS 17 dB - Tapa final
Material: acero galvanizado.

Artículo	DN	Peso aprox. g/un.	Unidad de embalaje Ud. caja/palet	Precio €/un.
1123000 1001	110	226	5/600	9,70
1123002 1001	160	295	5/600	11,48
1123006 1001	200	358	5/600	14,01

Todas las dimensiones en mm.

RAUPIANO PLUS 17 dB - Manguito doble
Con junta de estanqueidad insertada.
Material: RAU-PP (reforzado con minerales).
Color: blanco (similar a RAL 9003).

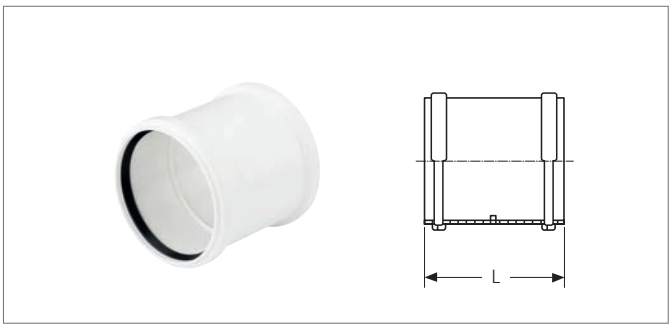

Artículo	DN	L	Peso aprox. g/un.	Unidad de embalaje Ud. caja/palet	Precio €/un.
1132615 1001	32	81	31	20/1.440	4,92
1123144 1001	40	89	37	20/1.440	2,32
1132624 1001	50	93	51	20/1.440	2,11
1121584 1002	75	111	91	20/540	3,16
1123344 1001	90	107	171	20/480	4,83
1121494 1001	110	128	280	20/240	4,49
1120474 1001	125	142	408	10/180	7,91
1124047 1001	160	148	615	10/60	14,67
1123098 1001	200	206	973	10/60	28,95

RAUPIANO PLUS 17 dB - Manguito de dilatación
Con junta de estanqueidad insertada.
Material: RAU-PP (reforzado con minerales).
Color: blanco (similar a RAL 9003).

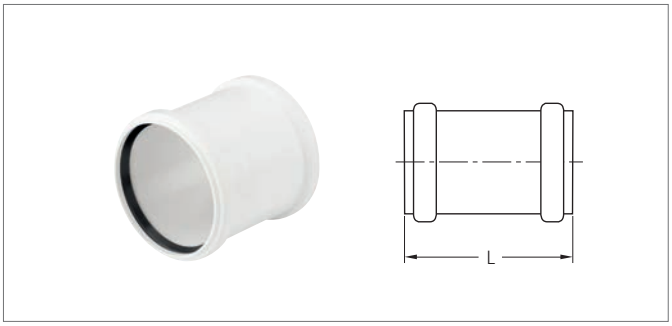

Artículo	DN	L	Peso aprox. g/un.	Unidad de embalaje Ud. caja/palet	Precio €/un.
1132616 1001	32	81	31	20/1.440	5,81
1123154 1001	40	89	38	20/1.440	2,52
1132625 1001	50	93	50	20/1.440	2,29
1121574 1002	75	111	89	20/540	3,33
1123354 1001	90	107	163	20/480	4,87
1121514 1001	110	128	276	20/240	4,72
1120464 1001	125	142	430	10/180	7,88
1124048 1001	160	148	607	10/60	18,71
1123099 1001	200	206	960	10/60	34,38

Todas las dimensiones en mm.

RAUPIANO PLUS 17 dB - Manguito de inspección
Con junta de estanqueidad insertada.
Material: RAU-PP (reforzado con minerales).
Color: blanco (similar a RAL 9003).

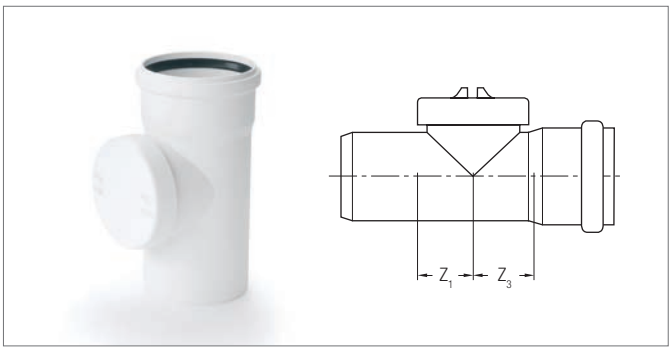

Artículo	DN	z_1	z_3	Peso aprox. g/un.	Unidad de embalaje Ud. caja/palet	Precio €/un.
1121039 1001	50	45	44	216	20/540	26,45
1123079 1001*	75	37	44	322	20/360	13,86
1123364 1001	90	57	64	401	20/180	11,19
1121534 1004*	110	57	62	632	20/120	17,35
1120634 1001	125	70	73	782	20/100	14,87
1124079 1001	160	86	90	1.195	10/40	29,22

** Tapón con cara interior redondeada para optimizar las características hidráulicas.*

RAUPIANO PLUS 17 dB - Manguito prolongador
Con junta de estanqueidad insertada.
Material: RAU-PP (reforzado con minerales).
Color: blanco (similar a RAL 9003).

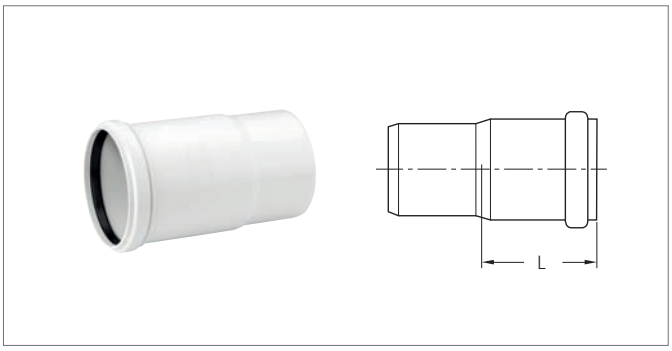

Artículo	DN	L	Peso aprox. g/un.	Unidad de embalaje Ud. caja/palet	Precio €/un.
NUEVO 1124109 1001	50	116	97	20/900	4,80
NUEVO 1124117 1001	75	127	162	20/320	5,15
1123374 1001	90	120	225	20/360	5,52
1121594 1001	110	130	372	20/180	6,50

Todas las dimensiones en mm.

Codo prolongado WC
Codo para manguito prolongado para uso en inodoros con junta de estanqueidad insertada.
Material: RAU-PP.
Color: blanco.

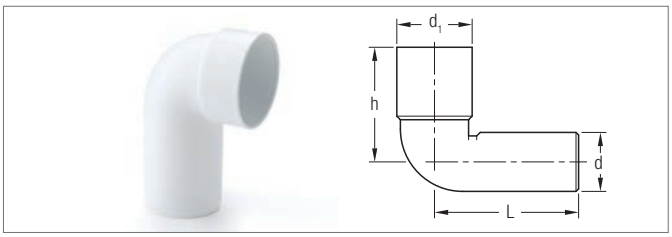

Artículo	DN	h	l	d_1	d	Peso aprox. g/un.	Unidad de embalaje Ud. caja/palet	Precio €/un.
1102976 1001	90/90°	175	220	115	90	370	15/160	14,32
1102977 1001	110/90°	180	220	115	110	495	15/120	14,53

Codo WC
Con junta labiada.
Material: RAU-PP.
Color: blanco.

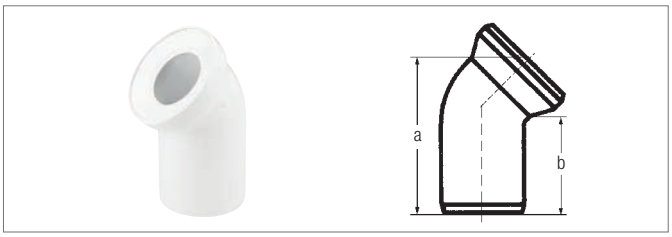

Artículo	DN	a	b	Peso aprox. g/un.	Unidad de embalaje Ud. caja/palet	Precio €/un.
1121604 1001	110/22°	165	150	275	12/240	11,58
1121614 1001	110/45°	205	135	333	18/216	10,26
1121624 1001	110/90°	230	160	391	12/168	10,00

Empalme WC
Con junta labiada.
Material: RAU-PP.
Color: blanco.

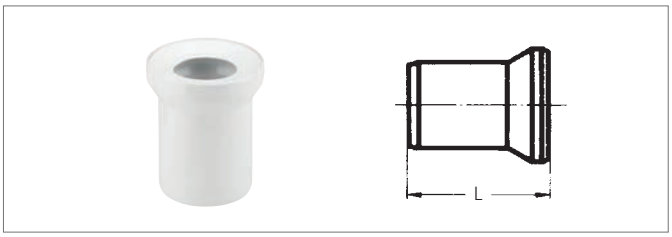

Artículo	DN	L mm	Peso aprox. g/un.	Unidad de embalaje Ud. caja/palet	Precio €/un.
1122934 1001	90	250	260	10/150	19,19
1121634 1001	110	150	244	26/312	10,46
1121644 1001	110	250	296	16/192	10,41

Rosetón neutro WC para DN 90
Material: RAU-PP
Color: blanco.

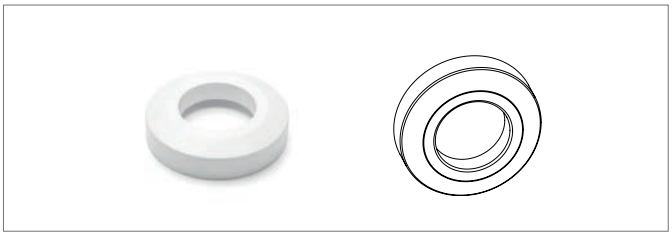

Artículo	DN	diámetro exterior	Peso aprox. g/un.	Unidad de embalaje Ud. caja/palet	Precio €/un.
1123007 1001	90	169	74	10/720	5,54

Todas las dimensiones en mm.

2 TÉCNICA DE FIJACIÓN

Sistema de fijación insonorizante
Con protección acústica integrada y cierre tipo cangrejo, compuesto de abrazadera de apoyo y de fijación. Incluye tuerca de fijación con rosca combinada.
Material: acero galvanizado.
Dimensión DN 75-160: no incluye espárrago. Ver página 24.
Dimensión DN 200: cierre mediante tornillo. Incluye espárrago M12/60 mm.

Artículo	DN	Rosca	Peso aprox. g/un.	Unidad de embalaje Ud. caja/palet	Precio €/un.
1122004 1200	75	M 8/10	555	5/-	18,01
1122044 1200	90	M 8/10	709	5/-	14,97
1122014 1200	110	M 8/10	709	5/-	20,74
1122024 1200	125	M 10/12	780	5/-	24,09
1122034 1300	160	M 10/12	940	5/-	27,37
1123924 1001	200	M 12	1.323	5/-	28,10

Abrazadera fija
Con revestimiento de goma según DIN 4109. Incluye tuerca de fijación con rosca combinada.
Material: acero galvanizado.
Dimensión DN 40-160: no incluye espárrago. Ver página 24.
Dimensión DN 200: cierre mediante tornillo. Incluye espárrago M12/60 mm.

Artículo	DN	Rosca	Peso aprox. g/un.	Unidad de embalaje Ud. caja/palet	Precio €/un.
1122644 1001	40	M 8	80	25/-	2,89
1120504 1001	50	M 8	93	25/-	3,13
1120026 1002*	75	M 8/10	234	10/-	6,55
1120047 1002*	90	M 8/10	302	10/-	7,07
1120029 1002*	110	M 8/10	323	10/-	7,76
1120048 1002*	125	M 10/12	346	10/-	10,78
1120049 1003*	160	M 10/12	424	10/-	14,68
1123934 1001	200	M 12	743	10/-	16,06

** Con cierre rápido, tipo cangrejo.*

Todas las dimensiones en mm.

Abrazadera guía
Con revestimiento de goma según DIN 4109 y distanciador. Incluye tuerca de fijación con rosca combinada.
Material: acero galvanizado.
Dimensión DN 40-160: no incluye espárrago. Ver a continuación.
Dimensión DN 200: cierre mediante tornillo. Incluye espárrago M12/60 mm.

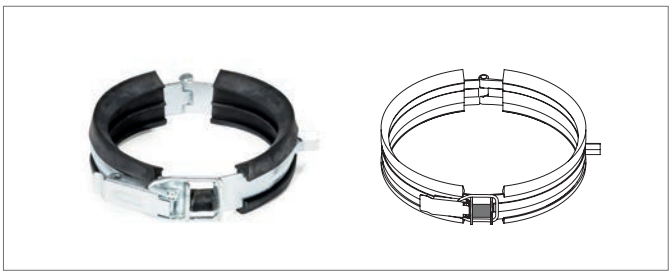

Artículo	DN	Rosca	Peso aprox. g/un.	Unidad de embalaje Ud. caja/palet	Precio €/un.
1122654 1001	40	M 8	82	25/-	2,89
1120534 1001	50	M 8	94	25/-	3,52
1120019 1002*	75	M 8/10	244	10/-	6,87
1120055 1002*	90	M 8/10	341	10/-	7,07
1120027 1002*	110	M 8/10	335	10/-	8,12
1120056 1002*	125	M 10/12	359	10/-	12,03
1120057 1002*	160	M 10/12	440	10/-	18,01
1123944 1001	200	M 12	763	10/-	16,97

** Con cierre rápido, tipo cangrejo.*

Tornillo abrazadera doble rosca
Para abrazadera fija y guía

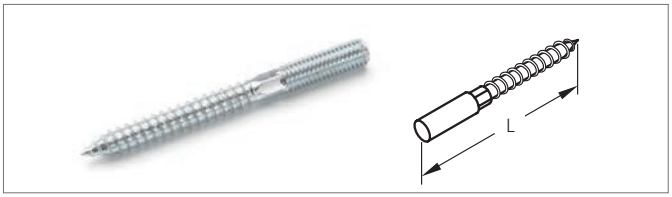

Artículo	Rosca	Largo mm	Peso Kg/un.	Unidad de embalaje Ud. caja/palet	Precio €/un.
1121074 1002	M8	80	0,022	100/-	0,83
1121084 1002	M10	100	0,046	100/-	1,50

Abrazadera de seguridad
Material: PA 66 GF 60.
Color: negro.

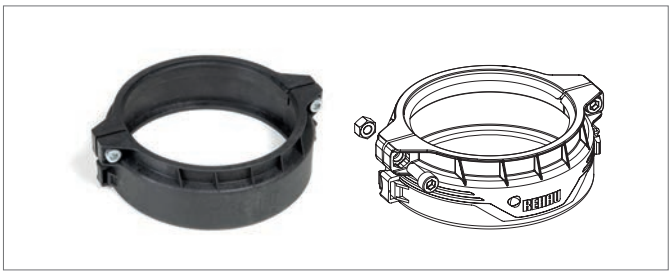

Artículo	DN	Peso aprox. g/un.	Unidad de embalaje Ud. caja/palet	Precio €/un.
1106488 1001	32	48	1/-	14,03
1100659 1001	40	67	1/-	14,03
1100661 1001	50	74	1/-	14,03
1100662 1001	75	107	1/-	14,03
1100663 1001	90	122	1/-	14,03
1100664 1001	110	148	1/-	14,03
1100665 1001	125	175	1/-	19,73
1102946 1001	160	269	1/-	22,10
1102947 1001	200	503	1/-	26,75

Todas las dimensiones en mm.

3 ACCESORIOS

Tubo flexible para ventilación
Material: PP.
Color: blanco.

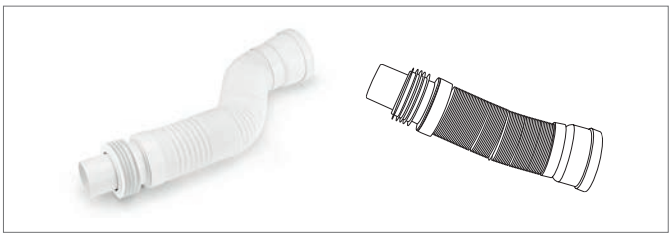

Artículo	DN	Peso aprox. g/un.	Unidad de embalaje Ud. caja/palet	Precio €/un.
1123824 1001	75/90/110	798	1/-	49,17

Junta de estanqueidad
Para tubos y fittings.
Material: goma
Color: negro

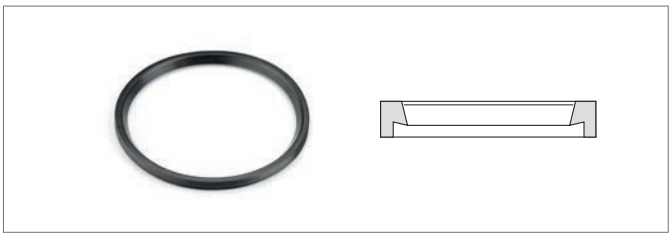

Artículo	DN	Peso aprox. g/un.	Unidad de embalaje Ud. caja/palet	Precio €/un.
NUEVO 1128004 1001	32	3	1/-	0,30
1128243 1002	40	5	1/-	0,39
1128013 1002	50	6	1/-	0,48
1128023 1002	75	9	1/-	0,52
1128003 1001	90	14	1/-	0,97
1128033 1002	110	18	1/-	0,79
1128043 1003	125	27	1/-	1,11
1128053 1003	160	45	1/-	1,43

Boquilla de goma
Para RAUPIANO PLUS 17 dB SW/prolongado.
Material: goma.
Color: negro.

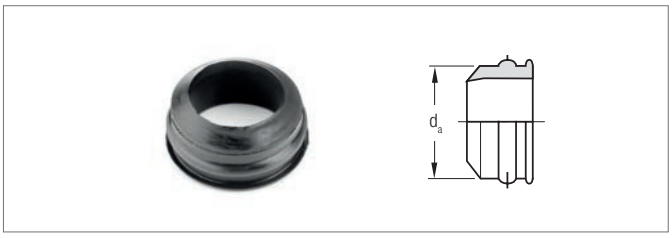

Artículo	ø d_a mm	Conexión tubo metálico de:	Peso aprox. g/un.	Contenido bolsa un.	Contenido ud./caja	Precio €/un.
1102974 1001	46	1” - 1 1/4"	24	20	100	1,59
1102975 1001	46	1 1/2"	15	20	100	1,59

Todas las dimensiones en mm.

Boquilla de goma
Para RAUPIANO PLUS 17 dB - S y SW.
Material: goma.
Color: negro.

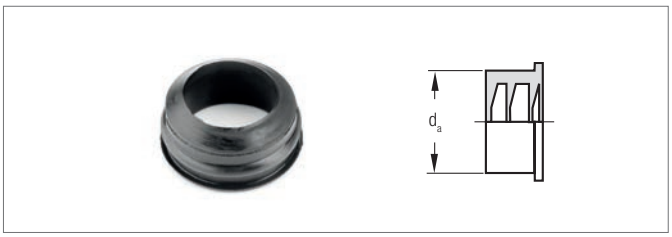

Artículo	DN	d_a	Zona de conexión	Peso aprox. g/un.	Unidad de embalaje Ud. caja/palet	Precio €/un.
1126253 1002	50/40	55,0	32-40	25	1/-	1,65
1121913 1003	50/50	68,0	47-50	37	1/-	1,87

Boquilla de goma con reborde interior
Material: goma.
Color: negro.

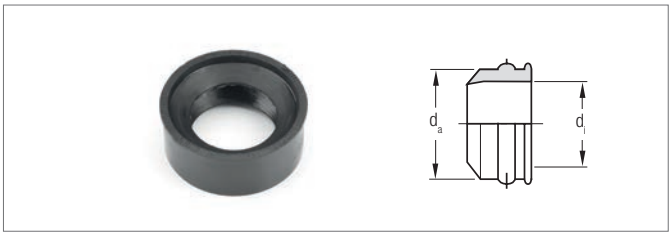

Artículo	DN	d_a	d_i	Peso aprox. g/un.	Unidad de embalaje Ud. caja/palet	Precio €/un.
1122923 1003	40/30	40,5	32,0	16	1/-	2,24
1122933 1003	50/30	50,5	32,0	37	1/-	2,30
1122943 1003	50/40	50,5	40,0	24	1/-	2,34

Lubricante
Para facilitar la inserción en extremos abocardados.

Artículo	Tubo ml	Unidad de embalaje Ud. caja/palet	Precio €/un.
1128001 1001	250	50/-	6,03
1128002 1001	500	24/-	6,89

Todas las dimensiones en mm.

4 MANGUITOS CORTAFUEGO

Manguito cortafuego compacto para montaje sobrepuesto en forjados/paredes
Se utiliza en combinación con los tubos para la evacuación de aguas en el interior de edificios RAUPIANO PLUS 17 dB.
Aprobación general como material de construcción n.º Z-19.17-1363.
Material: chapa de acero/Intuplast R.
Color: blanco.
Clase de resistencia al fuego según norma EN 1366-3 (ver tabla).
Tornillos y tacos de fijación no incluidos en el volumen de suministro.

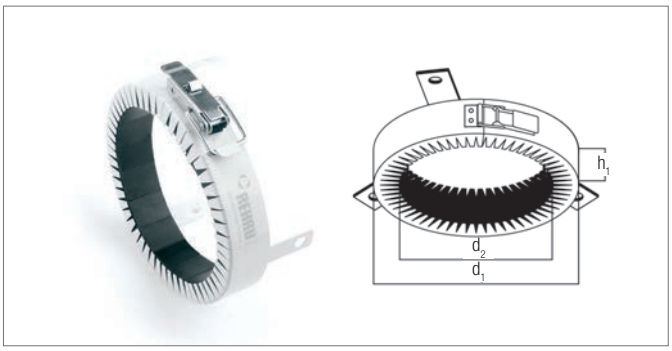

Artículo	DN	d_1	d_2	h_1	Peso aprox. g/un.	Unidad de embalaje Ud. caja/palet	Precio €/un.
1122104 1001	50	75	63	30	120	2/-	84,08
1122114 1001	75	109	88	30	170	2/-	96,22
1122005 1001	90	135	103	30	350	2/-	113,83
1122124 1001	110	155	123	30	400	2/-	109,51
1122134 1001	125	170	138	30	440	2/-	133,85

Manguito cortafuego compacto - Esquema Clasificación de resistencia al fuego según norma UNE EN 1366-3.
Resultados tomados del informe de clasificación n.º KB-210006306 emitido el 28/11/2013 por el organismo MPA NRW

	Tipo de instalación	Modalidad de ensayo	Diámetro nominal (DN)				
			50	75	90	110	125
Manguito cortafuego compacto	Montaje sobrepuesto en pared 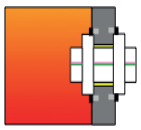	Se ha montado la probeta en una pared de construcción ligera de 100 mm de espesor, resistencia al fuego de 90 minutos según UNE EN 1366-3 y densidad media de aprox. 450 kg/m³; alternativamente se puede montar en una construcción maciza de hormigón u hormigón celular de espesor ≥ 100mm. El manguito se monta atravesando perpendicularmente la pared. El hueco (de 1 a 4 cm) debe rellenarse con mortero cubriendo el espesor completo del elemento constructivo. En el caso de una estructura ligera los manguitos se deben montar con un perno pasante que atraviese la pared.	**EI 120 Artículo: 122104-001**	**EI 120 Artículo: 122114-001**	**E 90 Artículo: 122005-001**	**E90 Artículo: 122124-001**	**EI 120 Artículo: 122134-001**
	Montaje sobrepuesto en techo 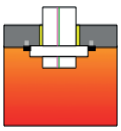	Se ha montado la probeta en un forjado de ≥ 150 mm de espesor y ≥ 550 kg/m³ de densidad, según UNE EN 1366-3. Para el desacoplamiento en la zona de la penetración se debe recubrir el tubo con PE expandido de ≤ 5 mm de espesor. El hueco (de 1 a 5 cm) debe rellenarse con mortero (clase A1 ó A2) cubriendo el espesor completo del elemento constructivo.				**EI 120 Artículo: 122124-001**	

Todas las dimensiones en mm.

Manguito cortafuego REHAU PLUS.
Para el montaje empotrado en techos o paredes y para el montaje sobrepuesto en techos/paredes

Se utiliza en combinación con los tubos para la evacuación de aguas en el interior de edificios RAUPIANO PLUS 17 dB.
Aprobación general como material de construcción n.º Z-19.17-1662
Material: chapa de acero/Intuplast R.
Color: blanco.
h1: altura total del manguito cortafuego.
h2: sección del manguito que no queda cubierta por la estructura (margen de tolerancia).
Tornillos y tacos de fijación no incluidos en el volumen de suministro.

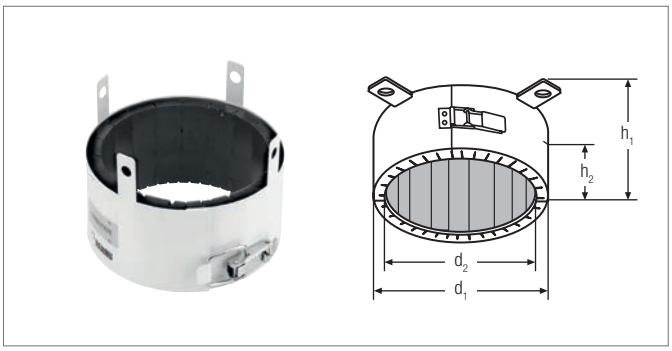

Clase de resistencia al fuego según norma UNE EN 1366-3 (ver la tabla).

Artículo	DN	d_1	d_2	h_1	h_2	Peso aprox. g/un.	Unidad de embalaje Ud. caja/palet	Precio €/un.
1121894 1001	40-50	68	57	50	15-35	150	2/-	103,25
1121904 1001	75	99	82	50	15-35	275	2/-	113,80
1121914 1001	90	118	97	70	25-45	460	2/-	124,34
1121924 1001	110	139	117	70	25-45	570	2/-	132,78
1121934 1001	125	161	132	70	25-45	810	2/-	158,01
1121944 1001	160	198	167	110	45-65	1.300	2/-	280,96

Manguito cortafuego "REHAU PLUS" - Esquema clasificación de resistencia al fuego según norma UNE EN 1366-3.
Resultados tomados del informe de clasificación n.º KB-210006306 emitido el 28/11/2013 por el organismo MPA NRW

	Tipo de instalación	Modalidad de ensayo	Diámetro nominal (DN)					
			50	75	90	110	125	160
Manguito cortafuego REHAU Plus	Montaje sobrepuesto en pared	Se ha montado la probeta en una pared de construcción ligera de 100 mm de espesor, resistencia al fuego de 90 minutos según UNE EN 1366-3 y densidad media de aprox. 450 kg/m³; alternativamente se puede montar en una construcción maciza de hormigón u hormigón celular de espesor ≥ 100mm.	**EI 120 Artículo: 121894-001**	**EI 120 Artículo: 121904-001**	**EI 120 Artículo: 121914-001**	**EI 120 Artículo: 121924-001**	**EI 120 Artículo: 121934-001**	
	Montaje empotrado en pared	El hueco (de 1 a 4 cm) debe rellenarse con mortero cubriendo el espesor completo del elemento constructivo. En el caso de una estructura ligera los manguitos se deben montar con un perno pasante que atraviese la pared.	**EI 120 Artículo: 121894-001**	**EI 120 Artículo: 121904-001**	**EI 120 Artículo: 121914-001**	**EI 120 Artículo: 121924-001**	**EI 120 Artículo: 121934-001**	**EI 120 Artículo: 121944-001**
	Montaje sobrepuesto en techo	Se ha montado la probeta en un forjado de ≥ 150 mm de espesor y ≥ 550 kg/m³ de densidad, según UNE EN 1366-3. Para el desacoplamiento en la zona de la penetración se debe recubrir el tubo con PE expandido de ≤ 5 mm de espesor. El hueco (de 1 a 5 cm) debe rellenarse con mortero (clase A1 ó A2) cubriendo el espesor completo del elemento constructivo.				**EI 120 Artículo: 121924-001**		
	Montaje empotrado en techo					**EI 120 Artículo: 121924-001**	**EI 120 Artículo: 121934-001**	**EI 120 Artículo: 121944-001**

Todas las dimensiones en mm.

Manguito cortafuegos FP 3.0

Consistente en acero inoxidable con recubrimiento de polvo especial intumescente, para el montaje en el techo o en la pared en acoplamiento con tubos de evacuación RAUPIANO PLUS 17 dB.
Material: acero inoxidable recubierto de polvo intumescente.
Modo de instalación y resistencia al fuego hasta EI 120 según lo dispuesto en el informe de aprobación ETA-17/0459*.
Aprobación: ETA-17/0459 Incluye material de fijación, instrucciones montaje y placa de identificación, marcado CE.
Color: azul.

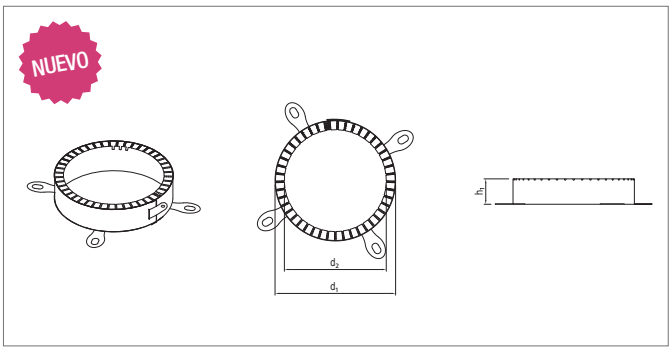

Artículo	DN	d_1	d_2	h_1	Peso aprox. g/un.	Unidad de embalaje Ud. caja/palet	Precio €/un.
1122042 1001	40	64	48	32	0,14	48/1728	77,00
1122045 1001	50	77	60	32	0,16	48/1728	79,00
1122046 1001	75	107	85	32	0,24	48/1728	89,00
1122047 1001	90	122	100	32	0,30	48/1728	95,00
1122048 1001	110	142	120	32	0,33	48/1728	98,00
1122049 1001	125	157	135	32	0,39	48/768	129,00
1122052 1001	160	202	170	32	0,59	48/768	195,00

** Para más información técnica, por favor contacte con las oficinas de REHAU.*

Manguito cortafuegos FP 6.0

Consistente en acero inoxidable con recubrimiento de polvo especial intumescente, para el montaje en el techo o en la pared en acoplamiento con tubos de evacuación RAUPIANO PLUS 17 dB.
Material: Acero inoxidable recubierto de polvo intumescente.
Modo de instalación y resistencia al fuego hasta EI 120 según lo dispuesto en el informe de aprobación ETA-17/0459*.
Aprobación: ETA-17/0459 Incluye material de fijación, instrucciones montaje y placa de identificación, marcado CE.
Color: azul.

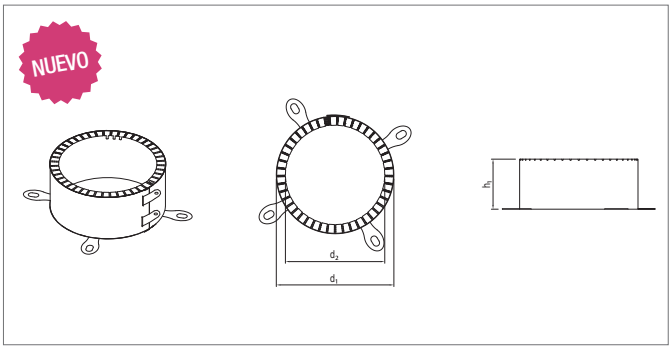

Artículo	DN	d_1	d_2	h_1	Peso aprox. g/un.	Unidad de embalaje Ud. caja/palet	Precio €/un.
1122055 1001	50	77	60	62	0,26	15/150	89,00
1122056 1001	75	107	85	62	0,43	15/150	109,00
1122057 1001	90	122	100	62	0,50	15/150	115,00
1122058 1001	110	142	120	62	0,56	15/150	131,00
1122059 1001	125	157	135	62	0,63	15/150	155,00
1122062 1001	160	202	170	62	1,02	15/150	235,00
1122065 1001	200	242	210	62	1,29	15/150	255,00

** Para más información técnica, por favor contacte con las oficinas de REHAU.*

Todas las dimensiones en mm.

Notas

France
Bilbao
Barcelona
Tortosa
Madrid
Portugal
ISLAS CANARIAS
Fábrica
Administración
Oficina de Ventas

Esta lista de precios se rige por las listas de precios usuales de la mayor parte de los mayoristas asociados a REHAU y debe servir de orientación y apoyo para realizar un cálculo preliminar. Los precios establecidos conforman la base de nuestro software de planificación (véase al respecto www.rehau.es).

Los precios, sujetos a variaciones, no incluyen el impuesto sobre el valor añadido (IVA) y deben ser entendidos como orientación de cálculo. Su mayorista le facilitará precios definitivos y descuentos.

La entrega y el pago del material se mantendrán conformes a las Condiciones de Suministro y Pago habituales de REHAU, que puede usted consultar en nuestra página www.rehau.es/terms.shtml o bien recibir por correo previa demanda.

Todas las medidas y pesos son valores orientativos.
Salvo errores y modificaciones.

Cuando se prevea una aplicación distinta a la descrita en esta Lista de Precios, el usuario deberá consultarlo previamente a REHAU y obtener, antes de la aplicación, una autorización expresa por escrito por parte de REHAU. En caso de no cumplir con este requisito, la aplicación pasará a ser exclusiva responsabilidad del usuario. La aplicación, la utilización y el manejo de los productos se encuentran, en este caso, fuera de nuestras posibilidades de control. Si, a pesar de ello, REHAU debiera asumir alguna responsabilidad, ésta queda limitada, para todos los daños, al valor de la mercancía suministrada por nosotros y empleada por ustedes.
Toda aplicación distinta a las descritas en esta Lista de Precios invalida cualquier derecho de reclamación que pudiera estar amparado por la garantía establecida. La propiedad intelectual de este documento está protegida. Quedan reservados los derechos que resultan de dicha protección, en especial los de la traducción, la reimpresión, del desglose de ilustraciones, de las radiodifusiones, de la reproducción por medios fotomecánicos u otros similares, así como del archivo en equipos para el tratamiento de datos.

© INDUSTRIAS REHAU S.A.
Delegación comercial Barcelona:
Pol. Ind. Camí Ral
C/ Miquel Servet, 25
08850 Gavá (Barcelona)
Tel. 93 635 35 00
Delegación comercial Bilbao:
Ctra. Bilbao-Plencia, 31
Edificio Inbisa, dpto. 202
48950 Asúa-Erandio
Tel. 94 453 86 36
Delegación comercial Madrid:
C/ Marie Curie, 19 - Oficina B8
Edificio 2 - 521HUB
28521 Rivas-Vaciamadrid
Tel. 91 683 94 25

centropedidos@rehau.com
Tel. 93 635 34 88

AseTUB Grupo Sectorial Tuberías Plásticas de ANAIP

REHAU forma parte de AseTUB Grupo Sectorial de fabricantes de tubos y accesorios plásticos de ANAIP (Asociación Española de Industriales de Plásticos)

Su delegación comercial REHAU le asesorará gustosamente:
Por favor tenga en cuenta la respectiva información técnica del producto que está disponible en línea en www.rehau.com/ti.
Salvo modificaciones técnicas.

www.rehau.es/raupiano

Salvo modificaciones técnicas
312300 ES 04.2020